PEG

Viaggio TT

IT Istruzioni d’uso
EN Instructions for use
FR Notice d’emploi
DE Gebrauchsanleitung
ES Instrucciones de uso
BR-PT
Instruções para uso
NL Gebruiksaanwijzing
RO Instrucţiuni de utilizare
BG Инструкции за употреба
CZ Návod na použití
SK Návod na použitie
HU Használati útmutató
SL Navodila za uporabo
RU Инструкции по пользованию
TR Kullanim kilavuzu
HR/SRB/MNE/BiH
Upute za uporabu
PL Instrukcja obsług
UA Інструкція з використання
EL Οδηγίες χρήσεως
AR: تعليمات الاستخدام
FA: دستورالعمل‌های استفاده

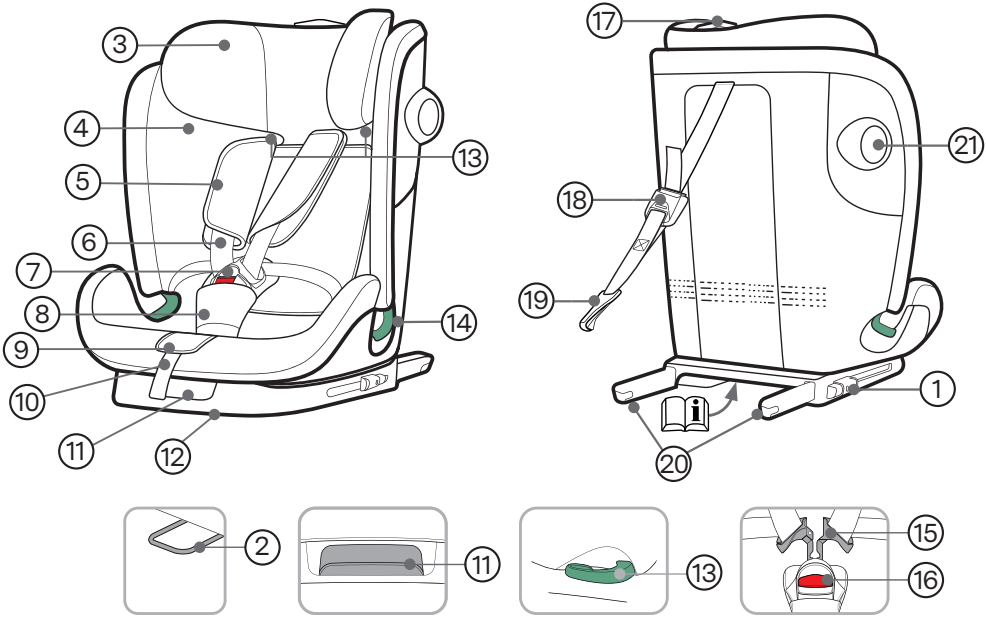
3
4
5
6
7
8
9
10
11
12
13
14
17
18
19
20
21
1
2
11
13
15
16

1 ISOFIX Buttons
2 ISOFIX Fastening Points (vehicle)
3 Headrest
4 Seat cover
5 Shoulder Pads
6 Shoulder Straps
7 Harness Buckle
8 Crotch Pad
9 Adjustement Button
10 Adjustement Strap
11 Recline Handle
12 Base
13 Belt Guidance
14 Belt Guidance
15 Buckle Tongues
16 Red Release Button
17 Headrest Height Adjuster
18 Top Tether Adjuster
19 Top Tether Clip
20 ISOFIX Locking Arms
21 Kinetic Pods

Viaggio TT_FI002501I385.indd 5 10/06/25 08:45

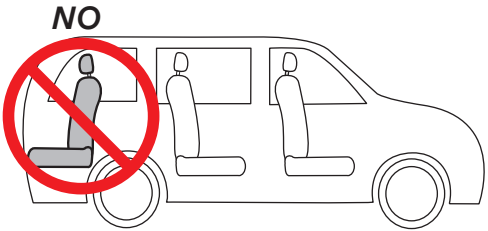
NO

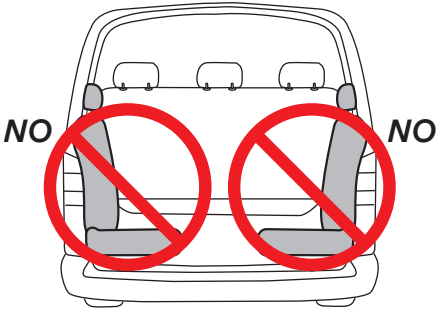
NO
NO

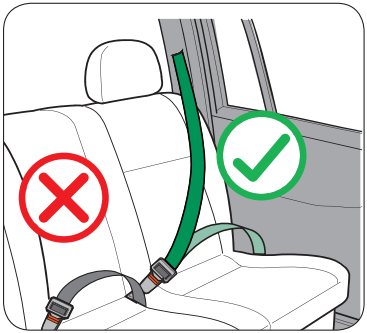

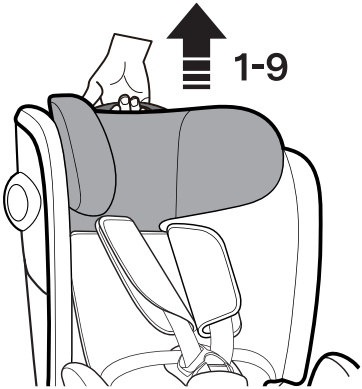

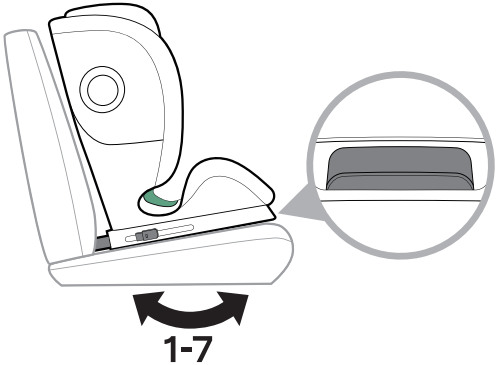

Viaggio TT_FI002501I385.indd 7 10/06/25 08:45

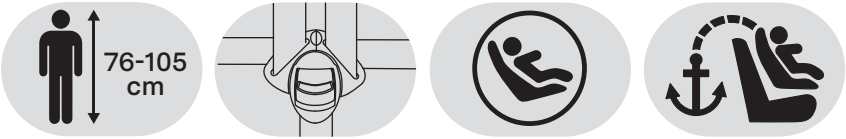
76-105
cm

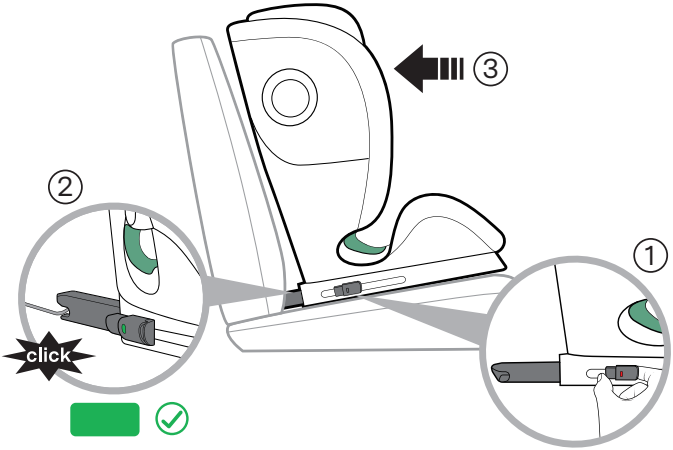
③
②
①
click

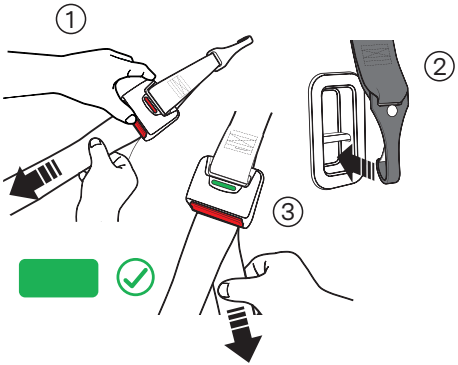
1
2
3

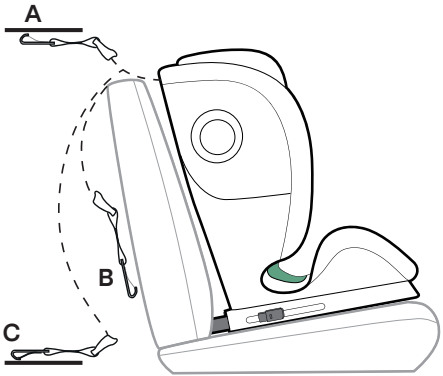
A
B
C

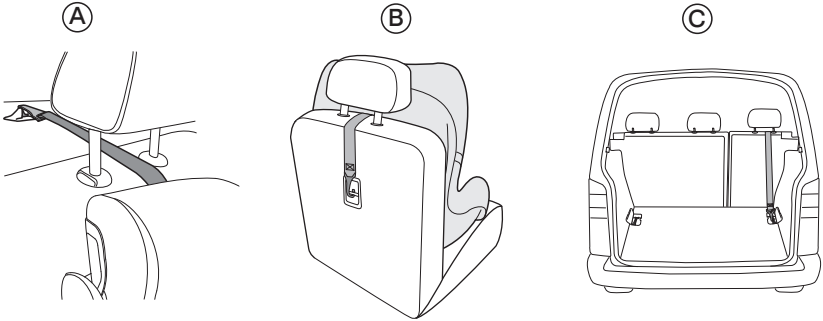
A
B
C

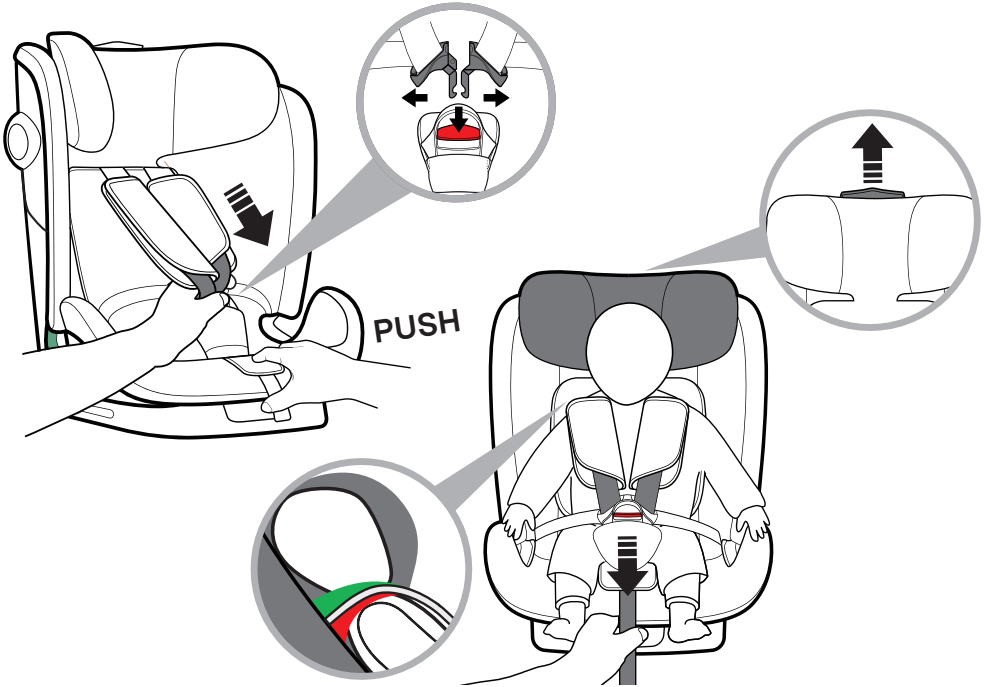
PUSH

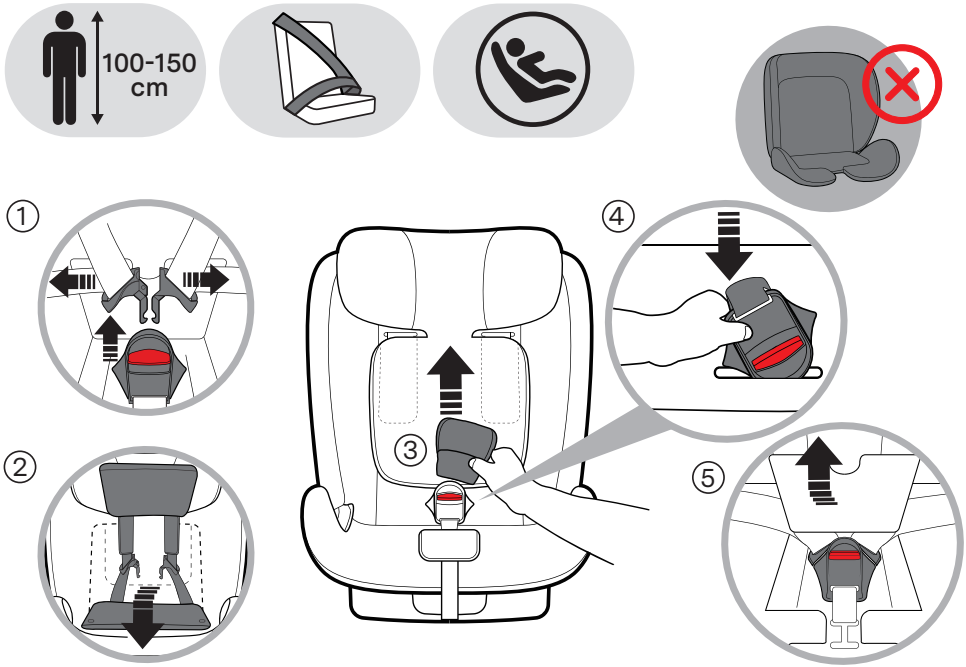
100-150
cm
1
2
3
4
5

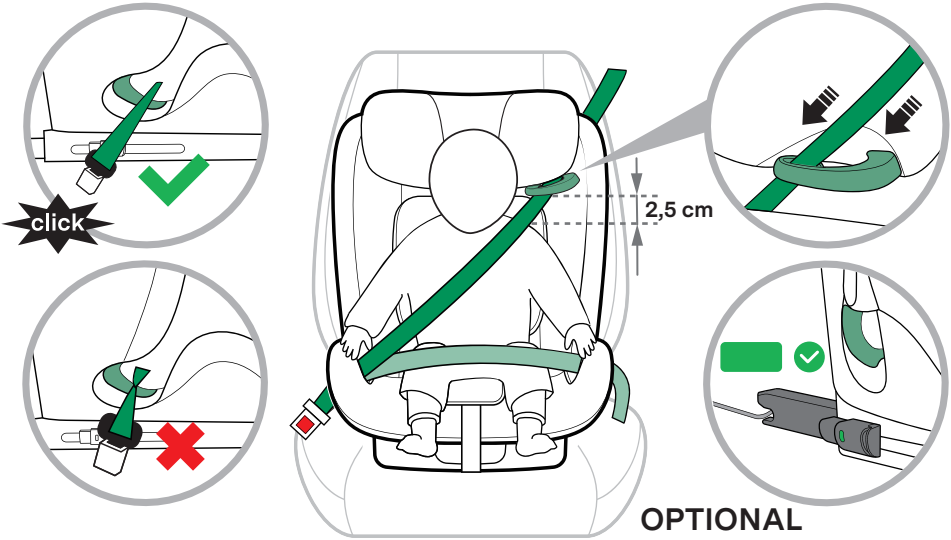
click
2,5 cm
OPTIONAL

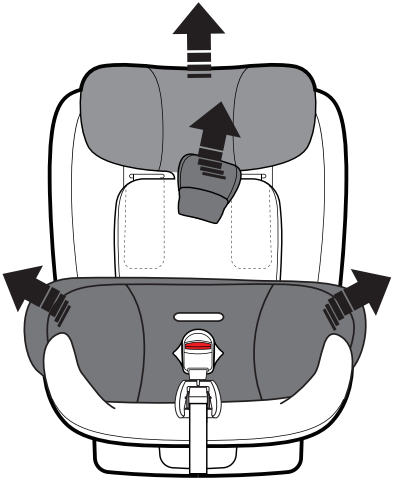

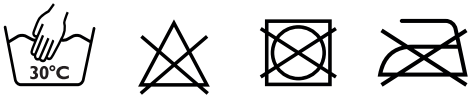
30°C

IT Italiano

Grazie per aver scelto un prodotto Peg Perego.

Seggiolino auto Viaggio TT

· Omologato secondo la normativa Europea UN/ECE R129/03 per bambini di statura compresa tra 76 e 150 cm.
· Questo seggiolino auto è un sistema di ritenuta per bambini del tipo i-Size booster seat Enhanced Child Restraint System.
È approvato in base al regolamento UN No. 129, adatto ai sedili delle autovetture "compatibili con i-Size" come indicato dal costruttore del veicolo nel libretto di uso e manutenzione.
· Quando utilizzato per bambini di statura compresa tra 135 e 150 cm potrebbe non essere adatto a tutte le vetture.
· Il seggiolino auto puó essere utilizzato solo su veicoli approvati, dotati di cintura a tre punti, omologati secondo il regolamento UN/ECE R16 o normative equivalenti.
· IMPORTANTE: non é consentito usare la cintura a due punti o addominale.

⚠ AVVERTENZA

· Leggere attentamente le istruzioni prima dell'uso e conservarle nell'apposita sede per riutilizzarle in futuro. La mancata scrupolosa osservanza delle istruzioni di installazione del seggiolino auto, comporterebbe dei rischi per il vostro bambino.
· Assicurarsi che la cintura a tre punti del veicolo utilizzata per fissare il seggiolino auto sia sempre tesa e non attorcigliata.
· Assicurasi che la cintura addominale sia il più bassa possibile per ritenere adeguatamente il bacino.
· Non utilizzare il seggiolino auto se presenta rotture o pezzi mancanti, se è di seconda mano, o se è stato sottoposto a sollecitazioni violente in un incidente perché potrebbe avere subito danni strutturali nascosti ma estremamente pericolosi.
· Non utilizzare accessori che non siano approvati dal costruttore o dalle competenti autorità. Non effettuare modifiche al prodotto.
· Non lasciare il seggiolino auto nella vettura sotto l'esposizione del sole, altrimenti potrebbe essere troppo caldo per la pelle del bambino.
· Non lasciare mai incustodito il vostro bambino nel seggiolino auto: sorvegliarlo anche mentre dorme.
· Non lasciare il bambino incustodito in auto anche per brevi periodi. La temperatura interna dell'abitacolo può cambiare in modo repentino e diventare pericolosa per il bambino all'interno.
· Non utilizzare il seggiolino auto senza il rivestimento di tessuto, tale rivestimento non può essere sostituito da uno non approvato dal costruttore in quanto costituisce parte integrante del seggiolino e della sicurezza.
· Le operazioni di montaggio e di installazione di Viaggio TT devono essere effettuate da adulti, tenendo il bambino lontano dal prodotto.
· Durante i viaggi in auto non tenere mai in braccio il bambino e non sistemarlo mai al di fuori del seggiolino. In caso di frenata improvvisa, anche a bassa andatura, il bambino verrebbe facilmente catapultato in avanti.
· Nelle operazioni di regolazione del poggiatesta e dello schienale evitare di introdurre le dita nei meccanismi ed assicurarsi che le parti mobili del seggiolino non vengano in contatto con il corpo del bambino.

Viaggio TT_FI002501I385.indd 14 10/06/25 08:45

· In auto prestare particolare attenzione a bagagli o altri oggetti che possono causare lesioni al bambino nel seggiolino auto in caso di incidente.
· Prestare attenzione che il seggiolino auto non rimanga bloccato da una parte mobile del sedile o da una portiera.
· Non rimuovere o cambiare la parte bianca in polistirolo, nello schienale e nel poggiatesta, in quanto costituisce parte integrante della sicurezza.
· In caso di dubbi, rivolgersi al costruttore o al rivenditore di questo seggiolino auto.
· Non staccare le etichette adesive e cucite; potrebbero rendere il prodotto non conforme ai sensi di norma.

⚠ IMPORTANTE

Viaggio TT deve essere installato in senso di marcia.
· Non installare Viaggio TT su sedili rivolti in direzione opposta al senso di marcia o trasversalmente al senso comune di marcia del veicolo.
· Si consiglia sempre l'uso del sedile posteriore sul lato opposto al guidatore.
· In caso di installazione su sedile anteriore, si raccomanda di posizionare il seggiolino il più lontano possibile dal cruscotto.
· Se a causa del poggiatesta del sedile vettura, l'installazione di Viaggio TT risultasse difficoltosa è possibile rimuovere il poggiatesta del sedile vettura; nel caso in cui il poggiatesta vettura non fosse removibile e interferisse con il poggiatesta del seggiolino auto, si prega di contattare il Servizio Assistenza post-vendita.
· In caso di utilizzo della vettura con il seggiolino auto vuoto, se il seggiolino è agganciato agli attacchi Isofix dell'auto, è possibile lasciarlo in vettura; se invece non vengono utilizzati gli attacchi Isofix, rimuoverlo dal sedile: in caso di incidente potrebbe essere pericoloso per altri occupanti.

SEDILI DELLA VETTURA COMPATIBILI
(vedi illustrazioni pagina 6).

CARATTERISTICHE DEL SEGGIOLINO
Regolazione poggiatesta - Regolazione reclinazione (vedi illustrazioni pagina 7).

INSTALLAZIONE 76-105 cm
(>15 mesi, max. 18 kg) i-SIZE ISOFIX Universale: installazione con ISOFIX e Top Tether (vedi illustrazioni da pagina 8 a 10).
ATTENZIONE: Non utilizzare il prodotto prima che il bambino abbia raggiunto i 15 mesi.

CAMBIO DI CONFIGURAZIONE
Da 76-105 cm a Booster mode (vedi illustrazioni pagina 11).

INSTALLAZIONE 100-150 cm
i-SIZE Booster Seat: installazione con ISOFIX e cintura a tre punti dell’auto o solo con cintura a tre punti dell’auto (vedi illustrazioni pagina 12).
ATTENZIONE: Qualora la vettura non sia dotata di ancoraggio Isofix, Viaggio TT può essere installato in la cintura a 3 punti del veicolo approvata secondo il regolamento UN/ECE No. 16.

PULIZIA DEL SEGGIOLINO (vedi illustrazioni pagina 13).
La fodera del seggiolino è completamente rimovibile e lavabile. Seguire le istruzioni riportate sull’etichetta del rivestimento.

PULIZIA DELLE PARTI PLASTICHE E DI METALLO
Per la pulizia delle parti in plastica utilizzare solamente un panno umido. Non utilizzare mai solventi o detergenti abrasivi.

PEG PEREGO S.p.A.
Peg Perego S.p.A. è un' azienda con sistema di gestione qualità certificato da TÜV Italia Srl, in accordo alla norma ISO 9001. Peg Perego potrà apportare in qualunque momento modifiche ai modelli descritti in questa pubblicazione, per ragioni di natura tecnica o commerciale.

Servizio assistenza Peg Perego
Se fortuitamente parti del modello vengono perse o danneggiate, usare solo pezzi di ricambio originali Peg Perego. Per eventuali riparazioni, sostituzioni, informazioni sui prodotti, vendita di ricambi originali e accessori, contatta il Servizio Assistenza Peg Perego indicando, qualora fosse presente, il numero seriale del prodotto.

tel. 0039/039/60.88.213
numero verde: 800/147.414
e-mail assistenza@pegperego.com
sito internet www.pegperego.com

Tutti i diritti di proprietà intellettuale relativi ai contenuti di questo manuale d'istruzione appartengono a PEG PEREGO S.p.A. e sono tutelati dalle leggi vigenti.

EN English

Thank you for choosing a Peg Perego product.

Viaggio TT car seat

· Complies with the EU regulation UN/ECE R129/03 for children with a height ranging from 76 and 150 cm.
· This is an i-Size booster seat Enhanced Child Restraint System.
It is approved in accordance with UN Regulation No. 129 for use in i-Size-compatible vehicle seating positions, as indicated by vehicle manufacturers in the vehicle users' manual.
· When used for children between 135 and 150 cm in height, Viaggio TT may not be suitable in all cars.
· The car seat can only be used in approved cars, fitted with a 3-point seat belt, approved in accordance with standard UN/ECE R16 or equivalent regulations.
· IMPORTANT: the use of a 2-point seat belt or lap belt is forbidden.

⚠ WARNING

· Carefully read the instructions before use and keep them in a safe place for future reference. Failure to closely follow the car seat installation instructions will put your child at risk.
· Ensure the vehicle's 3-point seat belt used to fix the car seat to the car is appropriately tensioned and untwisted.
· Ensure that lap strap worn low down so that the pelvis is firmly engaged.
· Do not use the car seat if it is broken or if there are missing parts, if it is second-hand, or if it has been

subjected to heavy impacts as a result of accidents, as it may present hidden yet dangerous structural damage.
· Do not use accessories that have not been approved by the manufacturer or competent authorities. Do not alter the product.
· Do not leave the car seat in the vehicle under the sun, otherwise it may be too hot for the child's skin.
· Never leave your child unattended in the car seat: watch him even when he is sleeping.
· Never leave a child alone and unsupervised in a car, not even for a short time. The temperature inside the vehicle can change rapidly and become dangerous for the child inside.
· Do not use the car seat without the lining. This lining cannot be replaced by other lining that has not been specifically approved by the manufacturer because it is an integral part of the seat and is essential for safety purposes.
· Viaggio TT must be assembled and installed by adults, keeping children away from the product.
· When travelling in the vehicle, never hold your child in your arms or allow him/her to sit outside of the car seat. In the event of sudden braking, even at low speeds, the child might easily be flung forward.
· When adjusting the headrest and backrest, avoid inserting your fingers into the mechanisms and make sure that the moving parts of the seat do not come into contact with the child's body.
· Pay particular attention to luggage or other objects that could injure the child sitting in the car seat in case of an accident.
· Check that the car seat is not blocked by a moving part of the seat or a door.
· Do not remove or replace the white polystyrene part, in the backrest and in the headrest, as it is essential for safety purposes.
· If in doubt, contact the manufacturer or retailer of this car seat.
· Do not remove the adhesive and sewn labels. Removal of these labels could result in the product not complying with the law.

⚠ IMPORTANT

Viaggio TT must be installed in the direction of travel.
· Do not install Viaggio TT on seats that are not in the direction of travel or are transversal to the direction of travel.
· It is always advisable to fit the car seat on the rear vehicle seat and on the passenger’s side.
· If the car seat is installed on the front seat, it is advisable to place it as far as possible from the dashboard.
· If the vehicle's headrest makes installing Viaggio TT difficult, you can remove the vehicle's headrest; if this is not removable and interferes with the car seat's headrest, please contact the After Sales Service.
· When not in use, the car seat can be left in the vehicle provided it is attached to the vehicle's Isofix attachments; otherwise, remove it from the vehicle: in the event of an accident it could be dangerous for other passengers.

COMPATIBLE VEHICLE SEATS
(see illustrations page 6)

CAR SEAT FEATURES
Headrest adjustment - Recline adjustment
(see illustrations page 7)

Viaggio TT_FI002501I385.indd 17 10/06/25 08:45

INSTALLATION 76-105 cm
(>15 months, max. 18 kg) i-SIZE ISOFIX Universal: installation with ISOFIX and Top Tether (see illustrations from page 8 to 10).
WARNING: Do not use the product before the child is 15 months old.

CONFIGURATION CHANGE
From 76-105 cm to Booster mode (see illustrations on page 11)

INSTALLATION 100-150 cm
i-SIZE Booster Seat: installation with ISOFIX and the vehicle's three-point belt or only with the vehicle's three-point belt (see illustrations page 12)
WARNING: If the vehicle is not equipped with an Isofix anchorage, the Viaggio TT can be installed using the vehicle's 3-point belt approved according to UN/ECE Regulation No. 16.

CAR SEAT CLEANING (see illustrations page 13)
The Car Seat cover is completely removable and washable. Follow the instructions on the cover label.

CLEANING OF PLASTIC AND METAL PARTS
For cleaning plastic parts, use only a damp cloth. Never use solvents or abrasive detergents.

PEG PEREGO S.p.A.
Peg Perego S.p.A. adopts a quality management system certified by TÜV Italia Srl in accordance with the ISO 9001 standard.
Peg Perego can make changes at any time to the models described in this publication for technical or commercial reasons.

Peg Perego after-sales service
If any parts of the item get lost or damaged, only use genuine Peg Perego spare parts. For any repairs, replacements, information on the products and sales of genuine spare parts and accessories, contact the Peg Perego Assistance Service and state the serial number of the product, if present

tel. 0039/039/60.88.213
e-mail assistenza@pegperego.com
website www.pegperego.com

All intellectual property rights on the contents of this manual are the property of PEG PEREGO S.p.A. and are protected by the laws in force.

Viaggio TT_FI002501I385.indd 18 10/06/25 08:45

FR Français

Merci d'avoir choisi un produit Peg Perego.

Siège-auto Viaggio TT

· Homologué conformément à la norme européenne UN/ECE R129/03 pour des enfants de taille comprise entre 76 et 150 cm.
· Ce siège auto est un système de retenue pour les enfants de type i-Size booster seat Enhanced Child Restraint System.
Il est approuvé conformément au règlement de l'ONU n° 129, adapté aux sièges des voitures « compatibles avec i-Size » comme indiqué par le constructeur du véhicule dans le manuel d'utilisation et d'entretien.
· Lorsqu'il est utilisé pour des enfants dont la taille est comprise entre 135 et 150 cm, il est probable qu'il ne soit pas adapté à toutes les voitures.
· Le siège-auto ne doit être utilisé que sur des véhicules approuvés, équipés de ceintures de sécurité à trois points homologués conformément au règlement UN/ECE R16 ou toute norme équivalente.
· IMPORTANT: il est interdit d'utiliser la ceinture de sécurité à deux points ou abdominale.

⚠ AVERTISSEMENT

· Lire attentivement les instructions avant toute utilisation et les conserver à l'endroit prévu pour cela afin de pouvoir les réutiliser en cas de besoin. Le non respect des instructions d'installation du siège-auto peut faire courir des risques à l'enfant.
· S'assurer que la ceinture de sécurité à trois points du véhicule utilisée pour fixer le siège auto est toujours tendue et non vrillée.
· Veiller à ce que la ceinture abdominale soit aussi basse que possible pour retenir correctement le bassin.
· Ne pas utiliser le siège-auto s'il est cassé ou si des pièces manquent, s'il est d'occasion ou s'il a fait l'objet de sollicitations violentes lors d'un accident car il pourrait avoir subi des dommages structuraux cachés mais extrêmement dangereux.
· Ne pas utiliser d'accessoires qui n'aient pas été agréés par le constructeur ou les autorités compétentes. Ne pas modifier le produit.
· Ne pas laisser le siège auto dans la voiture sous le soleil : sinon il risque d'être trop chaud pour la peau de l'enfant.
· Ne jamais laisser l'enfant dans le siège-auto sans surveillance, même quand il dort.
· Ne jamais laisser l'enfant sans surveillance en voiture, même pour de courtes périodes. La température interne de l'habitacle peut soudainement changer et devenir dangereuse pour l'enfant situé à l'intérieur.
· Ne pas utiliser le siège-auto sans sa housse en tissu ; cette housse ne peut pas être remplacée par une autre non agréée par le constructeur car elle fait partie intégrante du siège-auto et de la sécurité.
· Les opérations de montage et d'installation de Viaggio TT doivent être effectuées par des adultes, en gardant l'enfant à l'écart du produit.
· Durant les voyages en voiture, ne jamais tenir l'enfant dans les bras et ne jamais le poser à l'extérieur du siège-auto. En cas de freinage à l'improviste, même si la vitesse est faible, l'enfant serait facilement catapulté vers l'avant.
· Lors du réglage de l'appuie-tête et du dossier, éviter d'introduire vos doigts dans les mécanismes et veiller à ce que les parties mobiles du siège n'entrent pas en contact avec le corps de l'enfant.

Viaggio TT_FI002501I385.indd 19 10/06/25 08:45

· Dans la voiture, faire particulièrement attention aux bagages ou autres objets qui pourraient blesser l'enfant dans le siège-auto en cas d'accident.
· Veiller à ce que le siège-auto ne reste pas bloqué par une partie mobile du siège ou une portière.
· Ne pas enlever ou modifier le polystyrène blanc sous l'appuie-tête et sous les ailes latérales car ils sont partie intégrante de la sécurité.
· En cas de doutes, s'adresser au constructeur ou au revendeur de ce siège-auto.
· Ne pas détacher les étiquettes adhésives et cousues ; cela pourrait rendre le produit non conforme à la réglementation.

⚠ IMPORTANT

Viaggio TT doit être installé dans le sens de la marche.
· Ne pas installer Viaggio TT sur les sièges installés dans le sens contraire de la marche ou en travers du sens de la marche habituel du véhicule.
· Il est conseillé de toujours utiliser le siège arrière du côté opposé au conducteur.
· En cas d'installation du siège-auto sur le siège avant du véhicule, veiller à le positionner le plus loin possible du tableau de bord.
· Si à cause de l'appuie-tête du siège d'auto, l'installation de Viaggio TT se révèle difficile, il est possible de retirer l'appuie-tête du siège de voiture; si l'appuie-tête n'est pas amovible et interfère avec l'appuie-tête du siège-auto, veuillez contacter le Service Après Vente.
· Lors de l'utilisation de la voiture avec le siège-auto vide, si le siège est fixé aux fixations Isofix du véhicule, il est possible de le laisser dans la voiture; si les fixations Isofix ne sont pas utilisées, retirer le siège : en cas d'accident il pourrait être dangereux pour les autres passagers.

SIÈGES DU VÉHICULE COMPATIBLES
(voir illustrations page 6)

CARACTÉRISTIQUES DU SIÈGE AUTO
Réglage appui-tête - Réglage inclinaison (voir illustrations page 7)

INSTALLATION 76-105 cm
(>15 mois, max. 18 kg) i-SIZE ISOFIX Universel :
installation avec ISOFIX et Top Tether (voir illustrations des pages 8 à 10).
ATTENTION : Ne pas utiliser le produit avant que l'enfant n'ait atteint 15 mois.

CHANGEMENT DE CONFIGURATION
De 76-105 cm au mode Booster
(voir illustrations page 11)

INSTALLATION 100-150 cm
Siège rehausseur i-SIZE : installation avec ISOFIX et ceinture trois points du véhicule ou uniquement avec ceinture trois points du véhicule (voir illustrations page 12)
ATTENTION : Si le véhicule n'est pas équipé d'ancrage Isofix, le Viaggio TT peut être installé avec la ceinture 3 points du véhicule approuvée conformément au règlement UN/ECE No. 16.

NETTOYAGE DU SIÈGE AUTO
(voir illustrations page 13)
La housse du Siège Auto est entièrement déhoussable et lavable. Suivre les instructions figurant sur l'étiquette du revêtement.

Viaggio TT_FI002501I385.indd 20 10/06/25 08:45

NETTOYAGE DES PIÈCES EN PLASTIQUE ET EN MÉTAL
Pour nettoyer les pièces en plastique, utiliser uniquement un chiffon humide. Ne jamais utiliser de solvants ou de détergents abrasifs.

PEG PEREGO S.p.A.
Peg Perego S.p.A. adopte un système de gestion de la qualité certifié par TÜV Italia Srl conformément à la norme ISO 9001. Peg Perego se réserve le droit de procéder à tout moment à des modifications sur les modèles décrits dans cet ouvrage, pour des raisons de nature technique ou commerciale.

Service d'assistance Peg Perego
En cas de perte accidentelle de pièces ou de rupture de l'une d'elles, utiliser exclusivement des pièces de rechange originales Peg Perego. Pour toute réparation, remplacement, informations sur les produits, vente de pièces détachées d'origine et accessoires, contacter le service après-vente Peg Perego en indiquant, si présent, le numéro de série du produit.

Tél. 0039/039/60.88.213
Numéro vert pour le SAV en France: 0 800 910 994
e-mail assistenza@pegperego.com
site Internet www.pegperego.com

Tous les droits de propriété intellectuelle liés au contenu de ce manuel sont la propriété de PEG PEREGO S.p.A. et sont protégés par les lois applicables.

DE Deutsch

Vielen Dank, dass Sie sich für ein Produkt Peg Perego entschieden haben.

Autokindersitz Viaggio TT

· Zugelassen gemäß der Bestimmung UN/ECE R129/03 für Kinder mit einer Größe von 76 bis 150 cm.
· Dieser Autositz ist ein Kinderrückhaltesystem vom Typ i-Size booster seat Enhanced Child Restraint System.
Es ist gemäß UN-Richtlinie Nr. 129 für die hauptsächliche Verwendung auf Sitzen von Fahrzeugen zugelassen, die „mit i-Size kompatibel" sind, wie vom Fahrzeughersteller in der Bedienungsanleitung angegeben.
· Bei Verwendung für Kinder mit einer Körpergröße zwischen 135 und 150 cm ist das System möglicherweise nicht für alle Autos geeignet.
· Der Autokindersitz darf nur auf genehmigten Fahrzeugen verwendet werden, die mit 3-Punkt-Sicherheitsgurt und eine Zulassung gemäß Bestimmung UN/ECE R16 oder nach gleichwertigen Bestimmungen besitzen.
· WICHTIG: Es ist nicht gestattet, den Zwei-Punkt- oder Bauchgurt zu verwenden.

⚠ WARNUNG

· Vor dem Gebrauch aufmerksam die Anweisungen lesen und zum späteren Nachschlagen an dem dafür vorgesehenen Platz aufbewahren. Wenn Sie die Installationsanweisungen für den Autokindersitz nicht gewissenhaft befolgen, kann dies für Ihr Kind schwerwiegende Folgen haben.

· Vergewissern Sie sich, dass der zum Befestigen des Autokindersitzes verwendete 3-Punkt-Gurt des Fahrzeugs stets gespannt und nicht verdreht ist.
· Achten Sie darauf, dass der Beckengurt so niedrig wie möglich sitzt, um das Becken ausreichend zurückhalten zu können.
· Den Autokindersitz nicht verwenden, wenn Brüche vorliegen oder Teile fehlen, sollte dieser aus zweiter Hand erworben werden oder sollte dieser bei einem Unfall heftigen Beanspruchungen ausgesetzt gewesen sein, da er versteckte, aber extrem gefährliche strukturelle Schäden davongetragen haben könnte.
· Kein Zubehör verwenden, das nicht vom Hersteller oder den zuständigen Behörden genehmigt ist. Keine Änderungen an dem Produkt anbringen.
· Den Autokindersitz nicht unter Sonneneinstrahlung im Fahrzeug lassen: Andernfalls kann es für die Haut des Kindes zu heiß sein.
· Lassen Sie Ihr Kind nie unbeaufsichtigt im Autokindersitz. Überwachen Sie es auch, wenn es schläft.
· Das Kind auch für kurze Zeit nicht unbeaufsichtigt lassen. Die Temperatur im Fahrzeuginnenraum kann sich schlagartig ändern und gefährlich für das Kind werden.
· Den Autokindersitz nicht ohne den Stoffbezug verwenden. Dieser Bezug darf nicht durch einen nicht vom Hersteller genehmigten Bezug ersetzt werden, da er integrierender Teil des Sitzes und der Sicherheitsgarantie ist.
· Die Montage- und Installationsvorgänge des Viaggio TT müssen von Erwachsenen ausgeführt werden. Dabei muss das Kind vom Produkt ferngehalten werden.
· Während der Fahrten im Auto das Kind nie im Arm halten und dieses nie außerhalb des Sitzes unterbringen. Im Fall plötzlicher Bremsungen könnte das Kind auch bei langsamer Fahrt leicht nach vorn katapultiert werden.
· Achten Sie beim Verstellen der Kopf- und Rückenlehne darauf, nicht mit den Fingern in die Mechanik zu greifen und stellen Sie sicher, dass die beweglichen Teile des Sitzes nicht mit dem Körper des Kindes in Berührung kommen.
· Im Auto besonders auf Gepäck oder andere Gegenstände achten, die das Kind im Autokindersitz im Fall eines Unfalls verletzen könnten.
· Darauf achten, dass der Autokindersitz nicht durch einen beweglichen Teil des Sitzes oder eine Fahrzeugtür blockiert wird.
· Die unter der Kopfstütze und unter den Seitenflügeln befindlichen weißen Styroporteile nicht entfernen oder austauschen, da diese integrierender Teil der Sicherheitsgarantie sind.
· Wenden Sie sich im Zweifelsfall an den Hersteller oder den Händler des Autokindersitzes.
· Die Aufkleber oder Aufnäher nicht ablösen, da dadurch das Produkt nicht mehr normgerecht sein könnte.

⚠ WICHTIG

Viaggio TT Autokindersitz muss in Fahrtrichtung installiert werden.
· Viaggio TT nicht auf Sitzen installieren, die gegen die Fahrtrichtung gerichtet sind oder quer zur allgemeinen Fahrtrichtung liegen.
· Es wird stets die Verwendung des Rücksitzes auf der Gegenseite des Fahrers empfohlen.

Viaggio TT_FI002501I385.indd 22 10/06/25 08:45

· Bei der Installation auf dem Beifahrersitz wird empfohlen, den Kindersitz so weit wie möglich vom Armaturenbrett zu positionieren.
· Sollte sich die Installation des Autokindersitzes Viaggio TT aufgrund der Kopfstütze des Fahrzeugsitzes schwierig gestalten, kann die Kopfstütze des Fahrzeugsitzes entfernt werden; sollte die Kopfstütze des Fahrzeugsitzes nicht entfernbar sein und eine Behinderung für die Kopfstütze des Autokindersitzes darstellen, kontaktieren Sie bitte den Kundendienst.
· Bei Benutzung des Fahrzeugs mit leerem Autokindersitz kann der Autokindersitz nur dann im Auto gelassen werden, wenn er in die Isofix-Haken des Fahrzeugs eingehakt ist; sollten die Isofix-Befestigungen nicht genutzt werden, den Autokindersitz bei Nichtgebrauch vom Fahrzeugsitz entfernen: Er könnte bei einem Unfall eine Gefahr für andere mitfahrende Personen darstellen.

KOMPATIBLE FAHRZEUGSITZE
(siehe Abbildungen Seite 6)

EIGENSCHAFTEN DES KINDERSITZES
Kopfstützenverstellung - Neigungsverstellung (siehe Abbildungen Seite 7)

INSTALLATION 76-105 cm
(>15 Monate, max. 18 kg) i-SIZE ISOFIX Universal: Installation mit ISOFIX und Top Tether (siehe Abbildungen von Seite 8 bis 10).
ACHTUNG: Verwenden Sie das Produkt nicht, bevor das Kind 15 Monate alt ist.

KONFIGURATIONSÄNDERUNG
Von 76-105 cm in den Booster-Modus (siehe Abbildungen auf Seite 11)

INSTALLATION 100-150 cm
i-SIZE Sitzerhöhung: Installation mit ISOFIX und dem Dreipunktgurt des Fahrzeugs oder nur mit dem Dreipunktgurt des Fahrzeugs (siehe Abbildungen Seite 12)
ACHTUNG: Falls das Fahrzeug nicht mit Isofix-Verankerungen ausgestattet ist, kann der Viaggio TT mit dem Dreipunktgurt des Fahrzeugs installiert werden, der gemäß der UN/ECE-Regelung Nr. 16 zugelassen ist.

REINIGUNG DES KINDERSITZES
(siehe Abbildungen Seite 13)
Der Bezug des Kindersitzes ist vollständig abnehmbar und waschbar. Befolgen Sie die Anweisungen auf dem Etikett des Bezugs.

REINIGUNG VON KUNSTSTOFF- UND METALLTEILEN
Zur Reinigung von Kunststoffteilen nur ein feuchtes Tuch verwenden. Niemals Lösungsmittel oder scheuernde Reinigungsmittel verwenden.

PEG PEREGO S.p.A.
Das Unternehmen Peg Perego S.p.A. wendet ein Qualitätsmanagementsystem an, das von TÜV Italia Srl nach der Norm ISO 9001 zertifiziert wurde.
Peg Perego kann zu jedem beliebigen Zeitpunkt Änderungen an den in dieser Veröffentlichung beschriebenen Modellen sowohl aus technischen, als auch aus kommerziellen Gründen vornehmen.

Kundendienst Peg Perego
Sollten Teile des Modells verloren gehen oder beschädigt werden, ersetzen Sie diese bitte ausschließlich durch Originalteile von Peg Perego. Für Reparaturen, Ersatzteile, Produktinformationen und Anbieter von originalen Ersatzteilen und Zubehör wenden Sie sich bitte an den Peg Perego Kundendienst. Halten Sie hierfür, wenn möglich, die Seriennummer des betreffenden Produktes bereit.

Tel. 0039/039/60.88.213
E-Mail: assistenza@pegperego.com
Webseite www.pegperego.com

Alle Rechte geistigen Eigentums bezüglich der Inhalte dieser Bedienungsanleitung gehören PEG PEREGO S.p.A. und werden von den geltenden Bestimmungen geschützt.

ES Español

Le agradecemos haber elegido un producto Peg Perego.

Silla de auto Viaggio TT

· Homologada conforme a la norma europea UN/ECE R129/03 para niños de estatura entre 76 y 150 cm.
· Esta silla para automóvil es un sistema de retención para niños pequeños del tipo i-Size booster seat Enhanced Child Restraint System.
Ha sido aprobado conforme al reglamento UN n.º 129 para los asientos de automóviles “compatibles con i-Size” según indica el fabricante del vehículo en el manual de uso y mantenimiento.
· Cuando se utiliza para niños de estatura comprendida entre 135 y 150 cm podría no ser adecuado para todos los automóviles.
· La silla de auto puede usarse únicamente en vehículos aprobados, equipados con cinturón de tres puntos, homologados conforme al reglamento UN/ECE R16 o a normas equivalentes.
· IMPORTANTE: no se debe usar el cinturón de dos puntos o abdominal.

⚠ ADVERTENCIA

· Lea atentamente las instrucciones antes del uso y consérvelas en su respectivo alojamiento para futuras consultas. El incumplimiento de las instrucciones de instalación de la silla de auto podría ocasionar riesgos para su niño.
· Compruebe que el cinturón de seguridad de tres puntos del vehículo utilizado para fijar la silla de auto esté siempre tenso y no retorcido.
· Asegurarse de que el cinturón abdominal quede

lo más baja posible para retener adecuadamente el regazo.
· No utilice la silla de auto si presenta rupturas o le faltan piezas, si es de segunda mano o si ha estado sometida a grandes esfuerzos en un accidente, puesto que podría haber sufrido daños estructurales no visibles, pero extremadamente peligrosos.
· No utilice accesorios que no estén aprobados por el fabricante o por las autoridades competentes. No modifique bajo ningún concepto el producto.
· No deje la silla de auto en el vehículo expuesta al sol: de lo contrario, podría estar demasiado caliente para la piel del niño.
· No deje nunca al niño en la silla de auto sin vigilancia: contrólelo también mientras duerme.
· Nunca deje al niño sin vigilancia en el coche, ni siquiera durante cortos periodos de tiempo. La temperatura interna del habitáculo puede cambiar repentinamente y volverse peligrosa para el niño que se encuentre dentro.
· No utilice la silla de auto sin su revestimiento de tejido, el cual no puede reemplazarse por otro no aprobado por el fabricante, puesto que es parte integrante de la silla y de la seguridad.
· Las operaciones de montaje e instalación de Viaggio TT deben ser efectuadas por adultos, manteniendo al niño alejado del producto.
· Durante los viajes en automóvil, no lleve nunca al niño en brazos ni deje nunca que viaje fuera de la silla. En caso de frenado repentino, incluso a baja velocidad, el niño se proyectaría fácilmente hacia adelante.
· En las operaciones de ajuste del reposacabezas y del respaldo, evitar introducir los dedos en los mecanismos y asegurarse de que las partes móviles de la silla no entren en contacto con el cuerpo del niño.
· Al estar en el automóvil, preste especial atención a maletas u otros objetos que puedan ocasionar lesiones al niño sentado en la silla de auto en caso de accidente.
· Preste especial atención a que la silla de a uto no quede bloqueada ni por una parte móvil del asiento ni por la puerta.
· No retire ni cambie las partes blancas en poliestireno debajo del reposacabezas y debajo de las aletas laterales, ya que constituyen una parte integrante de la seguridad.
· En caso de dudas, contacte con el fabricante o el vendedor de esta silla de auto.
· No quite las etiquetas adhesivas ni las cosidas, puesto que el producto podría quedar no conforme con la reglamentación vigente.

⚠ IMPORTANTE

Viaggio TT debe instalarse en el sentido de marcha.
· No instale Viaggio TT sobre asientos orientados en la dirección opuesta o transversal al sentido de marcha del vehículo.
· Se aconseja siempre usar el asiento trasero del lado opuesto al del conductor.
· En caso de instalación en el asiento delantero, se aconseja colocar la silla lo más alejada posible del salpicadero.
· Si el reposacabezas del automóvil dificulta la instalación de Viaggio TT, es posible retirarlo; si el reposacabezas del automóvil no se puede retirar e interfiere con el reposacabezas de la silla de auto, póngase en contacto con el Servicio de Asistencia de posventa.
· Si utiliza el vehículo con la silla de auto vacía, cuando

la silla está enganchada en los acoplamientos Isofix del vehículo, es posible dejarla en el mismo; en cambio, si no se utilizan los acoplamientos Isofix, retire la silla del asiento, porque en caso de accidentes podría ser peligrosa para los otros pasajeros.

ASIENTOS DEL VEHÍCULO COMPATIBLES
(ver ilustraciones página 6)

CARACTERÍSTICAS DEL ASIENTO DE COCHE
Regulación reposacabezas - Regulación reclinación (ver ilustraciones página 7)

INSTALACIÓN 76-105 cm
(>15 meses, máx. 18 kg) i-SIZE ISOFIX Universal: instalación con ISOFIX y Top Tether (ver ilustraciones de la página 8 a la 10).
ATENCIÓN: No utilice el producto antes de que el niño haya alcanzado los 15 meses.

CAMBIO DE CONFIGURACIÓN
De 76-105 a modo Booster (ver ilustraciones en la página 11)

INSTALACIÓN 100-150 cm
100-150 cm Asiento elevador i-SIZE: instalación con ISOFIX y cinturón de tres puntos del coche o solo con cinturón de tres puntos del coche (ver ilustraciones página 12)
ATENCIÓN: En caso de que el vehículo no esté equipado con anclaje Isofix, el Viaggio TT se puede instalar con el cinturón de 3 puntos del vehículo homologado según el reglamento UN/ECE No. 16.

LIMPIEZA DEL ASIENTO DE COCHE
(ver ilustraciones página 13)
La funda del Asiento de Coche es completamente desenfundable y lavable. Seguir las instrucciones indicadas en la etiqueta del revestimiento.

LIMPIEZA DE LAS PIEZAS DE PLÁSTICO Y METAL
Para la limpieza de las piezas de plástico utilizar solamente un paño húmedo. No utilizar nunca disolventes o detergentes abrasivos.

PEG PEREGO S.p.A
Peg Perego S.p.A. es una empresa con sistema de gestión de la calidad certificado por TÜV Italia Srl, de acuerdo con la norma ISO 9001.
La certificación ofrece a los clientes y a los consumidores la garantía de transparencia y de confianza en cuanto a los procedimientos de trabajo de la empresa.

Servicio de asistencia Peg Perego
Si se pierden o dañan algunas partes del modelo, utilice únicamente repuestos originales Peg Perego. Para cualquier reparación, sustitución, información acerca de los productos, venta de repuestos originales y accesorios, contacte con el Servicio de Asistencia Peg Perego indicando, si está presente, el número de serie del producto.

tel. 0039/039/60.88.213
e-mail assistenza@pegperego.com
sitio internet www.pegperego.com

Todos los derechos de propiedad intelectual sobre los contenidos de este manual de instrucciones pertenecen a PEG PEREGO S.p.A. y están protegidos por las leyes vigentes.

BR-PT Português

Obrigado por escolher um produto Peg Perego.

Cadeirinha para automóvel Viaggio TT

· Homologada de acordo com o regulamento Europeu UN/ECE R129/03 para crianças com altura entre 76 e 150 cm.
· Essa cadeirinha para automóvel é um assento elevatório para crianças tipo i-Size booster seat Enhanced Child Restraint System.
A cadeirinha é aprovada de acordo com o Regulamento UN Nº 129, adequada para assentos de carro "compatíveis com i-Size", conforme indicado pelo fabricante do veículo no manual de uso e manutenção.
· Quando usada para crianças entre 135 e 150 cm de altura, pode não ser adequada para todos os veículos.
· A cadeirinha para automóvel pode ser utilizada apenas em veículos aprovados, equipados com cinto de três pontos homologados segundo o regulamento UN/ECE R16 ou normas equivalentes.
· IMPORTANTE: não é permitido usar o cinto de dois pontos ou abdominal.

⚠ ADVERTÊNCIA

· Leia com atenção as instruções antes do uso e guarde-as no devido lugar para serem reutilizadas no futuro. O desrespeito das instruções de instalação da cadeirinha para carro acarretaria riscos para sua criança.
· Certifique-se de que o cinto de três pontos do veículo utilizado para fixar a cadeirinha esteja sempre esticado e não enrolado.
· Certifique-se de que o cinto abdominal esteja o mais baixo possível para reter adequadamente a bacia.
· Não utilize a cadeirinha para carro se estiver quebrada ou faltarem peças, se for de segunda mão, ou se tiver sido submetida a esforços violentos num acidente, pois poderia ter sofrido danos estruturais ocultos, mas extremamente perigosos.
· Não use acessórios que não tenham sido aprovados pelo fabricante ou pelas autoridades competentes. Não faça alterações no produto.
· Não deixe a cadeirinha no veículo exposta ao sol, caso contrário, pode ficar muito quente para a pele da criança.
· Nunca deixe sua criança sozinha na cadeirinha para carro: fique com ela mesmo enquanto estiver dormindo.
· Não deixe a criança sozinha no carro mesmo que por pouco tempo. A temperatura no interior do veículo pode mudar de forma repentina e se tornar perigosa para a criança que estiver dentro.
· Não utilize a cadeirinha para carro sem o revestimento de tecido, o qual não pode ser substituído por um não aprovado pelo fabricante, pois constitui parte integrante da cadeirinha e da segurança.
· As operações de montagem e de instalação de Viaggio TT devem ser realizadas por adultos, mantendo a criança longe do produto.
· Durante as viagens de carro, nunca segure a criança no colo e nunca a coloque sentada fora da cadeirinha. Em caso de freada repentina, mesmo em baixa velocidade, a criança é facilmente jogada para a frente.
· Ao ajustar o apoio de cabeça e o encosto, evite inserir os dedos nos mecanismos e certifique-se de que as partes móveis da cadeirinha não entrem em

contato com o corpo da criança.
· A usar o carro, preste bem atenção nas bagagens ou outros objetos que possam causar lesões à criança na cadeirinha para automóvel em caso de acidente.
· Preste atenção para que a cadeirinha não fique travada por uma parte móvel do banco ou por uma porta do carro.
· Não remova ou troque as partes brancas em isopor presentes embaixo do encosto para a cabeça e embaixo das abas laterais, pois constituem parte integrante da segurança.
· Em caso de dúvidas, consulte o fabricante ou o revendedor desta cadeirinha para carro.
· Não remova as etiquetas adesivas e costuradas; isso poderia tornar o produto não conforme nos termos da lei.

⚠ IMPORTANTE

Viaggio TT deve ser instalado no sentido de marcha.
· Não instale a Viaggio TT em bancos virados na direção oposta ao sentido de marcha ou na transversal em relação à marcha normal do veículo.
· Aconselha-se sempre o uso do banco traseiro do lado oposto ao condutor.
· Em caso de instalação no banco dianteiro, recomenda-se posicionar a cadeirinha o mais distante possível do painel.
· Se por causa do encosto de cabeça do banco do veículo, a instalação da Viaggio TT for difícil, é possível remover o encosto de cabeça do banco do veículo; se o encosto de cabeça do veículo não for do tipo removível e interferir com o encosto de cabeça da cadeirinha, contate o Serviço de Assistência pós-venda.
· No caso de uso do veículo com a cadeirinha para carro vazia, se a cadeirinha estiver encaixada nos engates Isofix do automóvel, é possível deixá-la no carro; se, ao contrário, não forem utilizados os engates Isofix, remova-a do banco: em caso de acidente, pode ser perigosa para os outros ocupantes.

ASSENTOS DO VEÍCULO COMPATÍVEIS
(ver ilustrações página 6)

CARACTERÍSTICAS DA CADEIRINHA
Regulagem apoio de cabeça - Regulagem reclinação
(ver ilustrações página 7)

INSTALAÇÃO 76-105 cm
(>15 meses, máx. 18 kg) i-SIZE ISOFIX Universal: instalação com ISOFIX e Top Tether (ver ilustrações da página 8 à 10).
ATENÇÃO: Não utilize o produto antes que a criança complete 15 meses.

MUDANÇA DE CONFIGURAÇÃO
De 76-105 cm para o modo Booster (ver ilustrações na página 11)

INSTALAÇÃO 100-150 cm
Assento de Elevação i-SIZE: instalação com ISOFIX e cinto de três pontos do carro ou somente com cinto de três pontos do carro (ver ilustrações página 12)
ATENÇÃO: Caso o veículo não seja equipado com ancoragem Isofix, o Viaggio TT pode ser instalado com o cinto de 3 pontos do veículo aprovado conforme o regulamento UN/ECE No. 16.

LIMPEZA DA CADEIRINHA
(ver ilustrações página 13)
A capa da Cadeirinha é completamente removível e lavável. Siga as instruções indicadas na etiqueta do revestimento.

LIMPEZA DAS PARTES PLÁSTICAS E DE METAL
Para a limpeza das partes de plástico, utilize somente um pano úmido. Nunca utilize solventes ou detergentes abrasivos

PEG PEREGO S.p.A.
Peg Perego S.p.A. é uma empresa com sistema de gestão de qualidade certificado pela TÜV Italia Srl, de acordo com a norma ISO 9001.
Peg Perego pode fazer quaisquer alterações nos modelos descritos nesta publicação, por motivos técnicos ou comerciais.

Serviço de assistência Peg Perego
Se, por acaso, partes do modelo forem perdidas ou danificadas, use apenas peças de reposição originais da Peg Perego. Para eventuais reparações, substituições, informações sobre os produtos, venda de peças originais e acessórios, contate o Serviço de Assistência Peg Perego indicando, se estiver presente, o número de série do produto.

Brasil:
IMPORTADO E DISTRIBUÍDO POR:
BURIGOTTO S/A INDÚSTRIA E COMÉRCIO
Rua Martino Dragone, 280 - Jd. Santa Barbara - Limeira- SP - Brasil
CEP 13480.308 - Tel.:(19) 3404.2000
Fax Vendas: (19) 3451.6994
CNPJ: 51.460.277/0001-38
I.E.: 417.003.410.117
E-mail: info@burigotto.com.br
www.burigotto.com.br

tel. 0039/039/60.88.213
e-mail assistenza@pegperego.com
site internet www.pegperego.com

Todos os direitos de propriedade intelectual relativos aos conteúdos deste manual de instruções pertencem à PEG PEREGO S.p.A. e estão protegidos pelas leis vigentes.

Viaggio TT_FI002501I385.indd 29 10/06/25 08:45

NL Nederlands

Hartelijk dank voor het kiezen voor een product van Peg Perego.

Autozitje Viaggio TT

· Goedgekeurd op grond van de Europese wetgeving UN/ECE R129/03 voor kinderen met een lichaamslengte tussen 76 en 150 cm.
· Dit autozitje is een kinderbeveiligingssysteem van het type i-Size booster seat Enhanced Child Restraint System.
Het is goedgekeurd krachtens het VN-reglement nr. 129 voor gebruik op "i-Size-compatibele" zitplaatsen van een voertuig zoals aangegeven door de fabrikant van het voertuig in de gebruiksaanwijzing.
· Indien het wordt gebruikt voor kinderen met een lengte tussen 135 en 150 cm is het misschien niet geschikt voor alle voertuigen.
· Het autozitje kan alleen worden gebruikt in goedgekeurde voertuigen met driepuntsveiligheidsgordel, goedgekeurd op grond van de wetgeving UN/ECE R16 of soortgelijke regelgevingen.
· BELANGRIJK: het is niet toegestaan de tweepuntsveiligheidsgordel of buikveiligheidsgordel te gebruiken.

⚠ WAARSCHUWING

· Lees aandachtig de instructies voorafgaand aan gebruik en bewaar ze op de specifieke plek om ze in de toekomst te kunnen gebruiken. Het ontbreken van de nauwgezette nakoming van de installatie-instructies van het autozitje brengt risico's met zich mee voor uw kind.

· Zorg ervoor dat de driepuntsgordel van het voertuig, gebruikt om het autozitje vast te zetten, altijd aangespannen is en niet verdraaid.
· Zorg ervoor dat de heupgordel zo laag mogelijk zit om het bekken voldoende te beschermen.
· Het autozitje niet gebruiken als deze breuken of ontbrekende stukjes heeft, als deze tweedehands is of is onderworpen aan zware belastingen in een ongeluk, omdat hij dan verborgen structurele schade kan hebben opgelopen die extreem gevaarlijk kan zijn.
· Gebruik geen accessoires die niet zijn goedgekeurd door de fabrikant of door de bevoegde instanties. Geen wijzigingen aanbrengen aan het product.
· Het autozitje niet blootgesteld aan de zon in de auto achterlaten, anders kan het te warm zijn voor de huid van het kind.
· Laat uw kind nooit alleen in het autozitje achter in de auto: ook niet terwijl hij/zij slaapt.
· Het kind nooit zonder toezicht in de auto laten, zelfs niet voor korte tijd. De temperatuur in de auto kan plotseling veranderen en gevaarlijk worden voor het kind dat in de auto zit.
· Het autozitje niet gebruiken zonder de stoffen bekleding, deze bekleding mag niet worden vervangen door een niet door de fabrikant goedgekeurde bekleding, omdat deze onlosmakelijk deel uitmaakt van het autozitje en de veiligheid.
· De montage- en installatiewerkzaamheden van Viaggio TT moeten door volwassenen worden verricht, waarbij kinderen uit de buurt van het product gehouden moeten worden.
· Tijdens autoritten het kind nooit op schoot nemen en het nooit buiten het autozitje laten plaatsnemen. Bij onverwacht remmen, ook bij lage snelheid,

Viaggio TT_FI002501I385.indd 30 10/06/25 08:45

kan het kind heel gemakkelijk naar voren worden gekatapulteerd.
· Steek bij het afstellen van de hoofdsteun en de rugleuning nooit uw vingers in het mechanisme en zorg ervoor dat de bewegende delen van het autozitje niet in contact komen met het lichaam van het kind.
· Let in de auto in het bijzonder op bagage of andere losse voorwerpen die verwondingen aan het kind in het autozitje kunnen toebrengen in het geval van een ongeluk.
· Goed opletten dat het autozitje niet vast blijft zitten aan een bewegend deel van de zitplaats of een portier.
· De witte gedeeltes in polystyrol onder de hoofdsteun en onder de zijvleugels niet verwijderen of veranderen, omdat deze ook onlosmakelijk met de veiligheid verbonden zijn.
· In geval van twijfel kunt u zich wenden tot de fabrikant of de verkoper van dit autozitje.
· De stickers en vastgenaaide etiketten niet verwijderen; dit zou ervoor kunnen zorgen dat het product niet meer voldoet aan de regelgevingen.

⚠ BELANGRIJK

Viaggio TT moet worden geïnstalleerd in de rijrichting.
· Installeer Viaggio TT niet op zitplaatsen die tegenovergesteld aan de rijrichting staan opgesteld of dwars op de rijrichting van het voertuig.
· Geadviseerd wordt altijd het gebruik van de zitting op de achterbank niet recht achter de bestuurder.
· In geval van installatie op de voorste zitting wordt aanbevolen het autozitje zo ver mogelijk van het dashboard te plaatsen.
· Als door de hoofdsteun van de zitting de installatie van de Viaggio TT moeilijk blijkt, kan de hoofdsteun van de autozitting verwijderd worden; als de hoofdsteun niet verwijderd kan worden en toch de installatie van het autozitje in de weg staat, neemt u dan contact op met de After Sales klantenservice.
· Wanneer het voertuig wordt gebruikt met een leeg autozitje, kan het zitje, indien het is bevestigd met de isofix-bevestigingen van de auto, in de auto aanwezig blijven. Als de isofix-bevestigingen daarentegen niet worden gebruikt, verwijder het autozitje dan van de zitting: in geval van een ongeluk zou het zitje een gevaar kunnen vormen voor de inzittenden.

COMPATIBELE VOERTUIGSTOELEN
(zie afbeeldingen pagina 6)

KENMERKEN VAN HET AUTOSTOELTJE
Hoofdsteunverstelling - Rugleuningverstelling (zie afbeeldingen pagina 7)

INSTALLATIE 76-105 cm
(>15 maanden, max. 18 kg) i-SIZE ISOFIX Universeel: installatie met ISOFIX en Top Tether (zie afbeeldingen vanaf pagina 8 tot 10).
LET OP: Gebruik het product niet voordat het kind 15 maanden oud is.

CONFIGURATIEWIJZIGING
Van 76-105 cm naar de Booster-modus (zie afbeeldingen op pagina 11)

INSTALLATIE 100-150 cm
i-SIZE Verhogingskussen: installatie met ISOFIX en de driepuntsgordel van de auto of alleen met de driepuntsgordel van de auto (zie afbeeldingen pagina 12)

LET OP: Indien het voertuig niet is uitgerust met Isofix-ankers, kan de Viaggio TT worden geïnstalleerd met de driepuntsgordel van het voertuig die is goedgekeurd volgens UN/ECE-reglement nr. 16.

REINIGING VAN HET AUTOSTOELTJE
(zie afbeeldingen pagina 13)
De bekleding van het Autostoeltje is volledig afneembaar en wasbaar. Volg de instructies op het etiket van de bekleding.

REINIGING VAN KUNSTSTOF EN METALEN DELEN
Gebruik voor het reinigen van plastic delen alleen een vochtige doek. Gebruik nooit oplosmiddelen of schurende reinigingsmiddelen.

PEG PEREGO S.p.A.
Peg Perego S.p.A. maakt gebruik van een kwaliteitsmanagementsysteem dat is gecertificeerd door TÜV Italia Srl, in overeenstemming met de norm ISO 9001. Peg Perego kan op elk ogenblik de in deze documenten beschreven modellen wijzigen om technische of commerciële redenen.

Klantenservice Peg Perego
Als er ongelukkigerwijs delen van het model verloren of beschadigd raken, uitsluitend originele reserveonderdelen van Peg Perego gebruiken. Voor eventuele reparaties, vervangingen, informatie over producten, verkoop van originele reserveonderdelen, neem contact op met de Klantenservice Peg Perego onder vermelding van, indien aanwezig, het serienummer van het product.

tel. 0039/039/60.88.213
e-mail assistenza@pegperego.com
website www.pegperego.com

Alle intellectuele eigendomsrechten behorend bij de inhoud van deze instructiehandleiding zijn eigendom van PEG PEREGO S.p.A. en worden beschermd door de vigerende wetgeving.

Viaggio TT_FI002501I385.indd 32 10/06/25 08:45

RO Română

Vă mulțumim că ați ales un produs Peg Perego.

Scaun auto Viaggio TT

· Respectă Regulamentul UE ONU-CEE R129/03 pentru copiii cu o înălțime cuprinsă între 76 și 150 cm.
· Acesta este un sistem de reținere îmbunătățit pentru copii, de tip înălțător i-Size booster seat Enhanced Child Restraint System.
Este omologat în conformitate cu Regulamentul nr. 129 al ONU, destinat a fi utilizat în toate pozițiile de ședere compatibile i-Size ale unui vehicul, astfel cum sunt indicate de producătorii de vehicule în manualul de utilizare al vehiculului.
· Atunci când este utilizat pentru copii cu înălțimea cuprinsă între 135 și 150 cm, Viaggio TT poate să nu fie potrivit pentru toate mașinile.
· Scaunul auto nu poate fi folosit decât în autovehicule omologate, prevăzute cu centuri de siguranță cu trei puncte de fixare, omologate în conformitate cu standardul ONU/CEE R16 sau cu alte reglementări echivalente.
· IMPORTANT: Este interzisă utilizarea unei centuri de siguranță în 2 puncte sau a unei centuri abdominale.

⚠ AVERTISMENT

· Citiți cu atenție instrucțiunile înainte de utilizare și păstrați-le într-un loc sigur pentru consultare ulterioară. Nerespectarea cu strictețe a instrucțiunilor de instalare îl va pune pe copil în pericol.
· Asigurați-vă că centura în trei puncte folosită pentru a fixa scaunul auto în mașină este bine întinsă și nerăsucită.
· Asigurați-vă că centura abdominală este purtată jos, astfel încât pelvisul să fie ferm fixat.
· Nu folosiți scaunul auto dacă este defect, dacă are componente lipsă, dacă este la mâna a doua sau dacă a fost supus unui impact puternic într-un accident deoarece este posibil să fi suferit prejudicii structurale ascunse, dar periculoase.
· Nu utilizați accesorii ce nu au fost aprobate de producător sau de autorități competente. Nu modificați produsul.
· Nu lăsați scaunul auto în vehicul la soare: altfel, ar putea fi prea cald pentru pielea copilului.
· Nu lăsați niciodată copilul nesupravegheat în scaunul auto: vegheați-l chiar și când doarme.
· Nu lăsați niciodată un copil singur și nesupravegheat într-o mașină, nici măcar pentru o perioadă scurtă de timp. Temperatura din interiorul vehiculului se poate schimba rapid și poate deveni periculoasă pentru copilul din interior.
· Nu folosiți scaunul auto fără căptușeală. Această căptușeală nu poate fi înlocuită cu alta care nu a fost omologată în mod special de producător deoarece face parte integrantă din scaun și este esențială pentru siguranță.
· Viaggio TT trebuie să fie asamblat și instalat de adulți, ținându-i pe copii departe de produs.
· Când călătoriți cu vehiculul, nu țineți copilul în brațe și nu-l lăsați să stea în afara scaunului auto. În cazul unei frânări bruște, chiar și la viteze reduse, copilul ar putea fi cu ușurință aruncat în față.
· Când reglați tetiera și spătarul, evitați introducerea degetelor în mecanisme și asigurați-vă că părțile mobile ale scaunului nu vin în contact cu corpul copilului.
· Aveți o grijă deosebită la bagaje sau alte obiecte ce

ar putea vătăma copilul din scaun în caz de accident.
· Asigurați-vă că scaunul auto nu este blocat de nicio componentă mobilă a scaunului autovehiculului sau de vreuna dintre uși.
· Nu demontați și nu înlocuiți partea albă din polistiren, din spătar și din tetieră, deoarece este esențială pentru siguranță.
· Dacă aveți îndoieli, contactați producătorul sau magazinul de la care ați achiziționat scaunul auto.
· Nu îndepărtați etichetele adezive sau cusute. Îndepărtarea acestor etichete ar putea însemna că produsul nu mai respectă standardele.

⚠ IMPORTANT

Viaggio TT trebuie instalat în direcția de deplasare.
· Nu instalați Viaggio TT pe scaune care nu se află cu fața spre direcția de deplasare sau sunt transversale pe direcția de deplasare.
· Se recomandă întotdeauna instalarea scaunului auto pe scaunele din spate ale autovehiculului și pe partea opusă șoferului.
· Dacă scaunul auto este instalat pe scaunul din față, se recomandă poziționarea lui cât mai departe de bord.
· Dacă tetiera autovehiculului îngreunează instalarea Viaggio TT, o puteți scoate; dacă aceasta nu este detașabilă și interferează cu tetiera scaunului auto, contactați Serviciul post-vânzare.
· Atunci când nu este utilizat, scaunul auto poate fi lăsat în vehicul, cu condiția să fie prins în elementele de fixare ISOFIX ale autovehiculului; în caz contrar, scoateți-l din autovehicul: În caz de accident, ar putea fi periculos pentru alți pasageri.

SCAUNE AUTO COMPATIBILE
(vezi ilustrațiile pagina 6)

CARACTERISTICILE SCAUNULUI AUTO
Reglare tetieră - Reglare înclinare (vezi ilustrațiile pagina 7)

INSTALARE 76-105 cm
(>15 luni, max. 18 kg) i-SIZE ISOFIX Universal: instalare cu ISOFIX și Top Tether (vezi ilustrațiile de la pagina 8 la 10).
ATENȚIE: Nu utilizați produsul înainte ca copilul să fi împlinit vârsta de 15 luni.

SCHIMBARE DE CONFIGURAȚIE
De la 76-105 cm la modul Booster (vezi ilustrațiile de la pagina 11)

INSTALARE 100-150 cm
Înălțător i-SIZE: instalare cu ISOFIX și centura în trei puncte a mașinii sau numai cu centura în trei puncte a mașinii (vezi ilustrațiile pagina 12)
ATENȚIE: În cazul în care vehiculul nu este echipat cu ancoraj Isofix, Viaggio TT poate fi instalat cu centura în 3 puncte a vehiculului aprobată conform regulamentului UN/ECE Nr. 16.

CURĂȚAREA SCAUNULUI AUTO (vezi ilustrațiile pagina 13)
Husa Scaunului Auto este complet detașabilă și lavabilă. Urmați instrucțiunile de pe eticheta husei.

CURĂȚAREA PĂRȚILOR DIN PLASTIC ȘI METAL
Pentru curățarea părților din plastic utilizați numai

o cârpă umedă. Nu utilizați niciodată solvenți sau detergenți abrazivi.

PEG PEREGO S.p.A.
Peg Perego S.p.A. adoptă un sistem de management al calității certificat de TÜV Italia Srl în conformitate cu standardul ISO 9001.
Peg Perego va putea face oricând modificări la modelele descrise în această publicație din motive tehnice sau comerciale.

Serviciul post-vânzare Peg Perego
În cazul în care se pierde sau se deteriorează vreo componentă, folosiți numai piese de schimb originale Peg Perego. Pentru orice reparații, înlocuiri, informații despre produse și comenzi de piese de schimb și accesorii originale, vă rugăm să contactați Serviciul Asistență Peg Perego, menționând numărul serial al produsului, dacă acesta există

Tel. 0039/039/60.88.213
E-mail: assistenza@pegperego.com
Website: www.pegperego.com

Toate drepturile de proprietate intelectuală asupra conținutului acestui manual sunt deținute de PEG PEREGO S.p.A. și sunt protejate de legislația în vigoare.

BG български

Благодарим Ви, че избрахте продукт на Peg Perego.

Стол за кола Viaggio TT

• Съответства на регламента на EC UN/ECE R129/03 за деца с ръст от 76 до 150 см.
• Това е i-Size booster seat Enhanced Child Restraint System.
Той е одобрен в съответствие с UN регламент № 129 за използване в i-Size-съвместими места за сядане на превозни средства, както е посочено от производителите на превозните средства в ръководството за потребителя на превозното средство.
• Когато се използва за деца с височина между 135 и 150 см, Viaggio TT може да не е подходящ за всички автомобили.
• Столчето за кола може да се използва само в одобрени автомобили, оборудвани с 3-точков предпазен колан, одобрен в съответствие със стандарт UN/ECE R16 или еквивалентни разпоредби.
• ВАЖНО: използването на 2-точков предпазен колан или надбедрен колан е забранено.

⚠ ВНИМАНИЕ

• Прочетете внимателно инструкциите преди употреба и ги запазете на сигурно място за бъдещи справки. Неспазването на инструкциите за монтаж на столчето за кола ще изложи детето Ви на риск.
• Уверете се, че 3-точковият предпазен колан на автомобила използван за фиксиране на столчето за кола към колата е подходящо опънат и не е осукан.
• Уверете се, че надбедрената лента е поставена

ниско долу, така че тазът да е здраво захванат
• Не използвайте столчето за кола, ако е счупено или ако има липсващи части, ако е втора употреба или ако е било подложено на тежки удари в резултат на инциденти, тъй като може да има скрити, но опасни структурни повреди.
• Не използвайте аксесоари, които не са одобрени от производителя или компетентните органи. Не променяйте продукта.
• Не оставяйте столчето в автомобила на слънце, в противен случай може да е твърде горещо за кожата на детето.
• Никога не оставяйте детето си без надзор в столчето за кола: наблюдавайте го дори, когато спи.
• Никога не оставяйте дете само и без надзор в кола, дори и за кратко. Температурата в автомобила може да се промени бързо и да стане опасна за детето вътре.
• Не използвайте столчето за кола без тапицерията. Тя не може да бъде заменена с друга тапицерия, която не е специално одобрена от производителя, тъй като е неразделна част от седалката и е от съществено значение за целите на безопасността.
• Viaggio TT трябва да се сглобява и монтира от възрастни, като децата се държат далеч от продукта.
• Когато пътувате в автомобила, никога не дръжте детето си на ръце и не му позволявайте да седи извън столчето за кола. В случай на внезапно спиране, дори при ниска скорост, детето може лесно да бъде изхвърлено напред.
• Когато регулирате облегалката за глава и облегалката, избягвайте да пъхате пръстите си в механизмите и се уверете, че движещите се части на седалката не влизат в контакт с тялото на детето.
• Обърнете специално внимание на багажа или други предмети, които могат да наранят детето, седящо в столчето в случай на злополука.
• Проверете дали столчето за кола не е блокирано от движеща се част на седалката или вратата на автомобила.
• Не отстранявайте и не подменяйте бялата част от полистирол, в облегалката и в облегалката за глава, тъй като е от съществено значение за целите на безопасността.
• Ако се съмнявате, свържете се с производителя или търговеца на това столче за кола.
• Не отстранявайте залепващите и пришити етикети. Премахването на тези етикети може да доведе до несъответствие на продукта със закона.

⚠ ВАЖНО

Viaggio TT трябва да се монтира по посока на движението.
• Не монтирайте Viaggio TT на седалки, които не са по посока на движението или са напречни на посоката на движение.
• Винаги е препоръчително да монтирате столчето за кола на задната седалка на автомобила и от страната на пътника.
• Ако столчето е монтирано на предната седалка, препоръчително е да го поставите възможно най-далеч от таблото.
• Ако облегалката за глава на автомобила затруднява инсталирането на Viaggio TT, можете да премахнете облегалката за глава на автомобила; ако тя не може да се свали и пречи на облегалката за глава на столчето за кола, моля, свържете се със сервиза за следпродажбено обслужване.
• Когато не се използва, столчето за кола може да бъде оставено в автомобила, при условие

че е прикрепено към Isofix приспособленията на автомобила; в противен случай го извадете от превозното средство: в случай на инцидент може да бъде опасно за другите пътници.

СЪВМЕСТИМИ СЕДАЛКИ НА ПРЕВОЗНОТО СРЕДСТВО
(вижте илюстрациите на страница 6)

ХАРАКТЕРИСТИКИ НА СТОЛЧЕТО ЗА КОЛА
Регулиране на подглавника - Регулиране на наклона
(вижте илюстрациите на страница 7)

ИНСТАЛАЦИЯ 76-105 см
(>15 месеца, макс. 18 кг) i-SIZE ISOFIX Универсално: инсталация с ISOFIX и Top Tether (вижте илюстрациите от страница 8 до 10).
ВНИМАНИЕ: Не използвайте продукта преди детето да е навършило 15 месеца.

ПРОМЯНА НА КОНФИГУРАЦИЯТА
От 76-105 см в режим Booster (вижте илюстрациите на страница 11)

ИНСТАЛАЦИЯ 100-150 см
i-SIZE Седалка-повдигач: инсталация с ISOFIX и триточковия колан на автомобила или само с триточковия колан на автомобила (вижте илюстрациите на страница 12)
ВНИМАНИЕ: Ако превозното средство не е оборудвано с Isofix закрепване, Viaggio TT може да бъде инсталирано с 3-точковия колан на превозното средство, одобрен съгласно регулация UN/ECE № 16.

ПОЧИСТВАНЕ НА СТОЛЧЕТО ЗА КОЛА
(вижте илюстрациите на страница 13)
Калъфът на Столчето за кола е изцяло сваляем и може да се пере. Следвайте инструкциите на етикета на тапицерията.

ПОЧИСТВАНЕ НА ПЛАСТМАСОВИ И МЕТАЛНИ ЧАСТИ
За почистване на пластмасови части използвайте само влажна кърпа. Никога не използвайте разтворители или абразивни почистващи препарати.

PEG PEREGO S.p.A.
Peg Perego S.p.A. приема система за управление на качеството сертифицирана от TÜV Italia Srl в съответствие със стандарт ISO 9001.
Peg Perego може да направи промени по всяко време на моделите описани в тази публикация за технически или търговски цели.

Следпродажбено обслужване на Peg Perego
В случай, че сте изгубили или повредили някоя част, тя трябва да се заменя само с оригинална такава, произведена от Peg Perego. За всякакви ремонти, замени, информация за продуктите и продажбите на оригинални резервни части и аксесоари, можете да се свържете с обслужващата служба на фирмата и да посочите серийния номер на продукта и датата на производство.

Тел. 0039/039/60.88.213
e-mail assistenza@pegperego.com
website www.pegperego.com

Всички интелектуални права върху съдържанието на това ръководство са собственост на PEG PEREGO S.p.A. и са защитени от действащите закони.

CZ Čeština

Děkujeme, že jste si vybrali výrobek Peg Perego.

Autosedačka Viaggio TT

Vyhovuje směrnici EU UN/ECE R129/03 a je určena pro děti s výškou od 76 do 150 cm.

· Tato autosedačka je zádržný systém pro děti typu i-Size booster seat Enhanced Child Restraint Systém (Zádržný systém).

Je schválený v souladu s předpisem R 129, vhodný pro „i-Size kompatibilní" autosedačky, jak uvádí výrobce vozidla v návodu k použití a údržbě.

· Při použití pro děti s výškou mezi 135 a 150 cm nemusí být autosedačka vhodná do každého vozidla.

· Tuto autosedačku lze používat pouze ve schválených vozidlech disponujících 3bodovým statickým bezpečnostním pásem nebo samonaviječím bezpečnostním pásem, které jsou schváleny podle normy UN/ECE R16 nebo ekvivalentní směrnice.

· DŮLEŽITÉ: Používání 2bodových bezpečnostních pásů nebo pouze bederních pásů je zakázáno.

⚠ VAROVÁNÍ

· Před použitím si pečlivě přečtěte pokyny a uschovejte si je na bezpečném místě pro budoucí použití. Nedodržením přesných instalačních pokynů autosedačky vystavíte vaše dítě nebezpečí.

· 3bodový bezpečnostní pás vozidla, používaný k upevnění autosedačky k vozidlu, musí být řádně napnutý a nesmí být překroucený.

· Ujistěte se, že břišní pás je co nejníže, aby dostatečně podpíral pánev.

· Nepoužívejte autosedačku, pokud je rozbitá nebo pokud chybí některé její součásti, pokud je z druhé ruky nebo pokud byla vystavena těžkým nárazům v důsledku nehod, protože může jevit známky skrytých avšak nebezpečných konstrukčních vad.

· Nepoužívejte příslušenství, které nebylo schváleno výrobcem nebo kompetentním orgánem. Na výrobku neprovádějte žádné úpravy.

· Nenechávejte autosedačku ve vozidle na přímém slunci, jinak by to mohlo být pro dětskou pokožku příliš horké.

· Nikdy nenechávejte dítě v autosedačce bez dozoru: dávejte na něj pozor, i když spí.

· Dítě nikdy nenechávejte v autě bez dozoru, ani na krátkou dobu. Teplota uvnitř vozidla se může rychle změnit a pro dítě může být nebezpečná.

· Nepoužívejte autosedačku bez potahu. Tento potah nelze nahradit jiným potahem, který nebyl speciálně schválen výrobcem, protože je nedílnou součástí sedačky a je nezbytný pro bezpečnostní účely.

· Autosedačka Viaggio TT musí být sestavena a instalována dospělou osobou, přičemž děti musí být při instalaci mimo její dosah.

· Při jízdě vozidlem dítě nikdy nedržte v náručí ani nedovolte, aby sedělo mimo autosedačku. V případě prudkého brždění, a to i při nízkých rychlostech, by mohlo dojít k vymrštění dítěte směrem dopředu.

· Při nastavování opěrky hlavy a zad se vyvarujte vkládání prstů do mechanismů a dbejte na to, aby se pohyblivé části autosedačky nedostaly do kontaktu s tělem dítěte.

· Zvláštní pozornost věnujte zavazadlům či předmětům, které by mohly dítě sedící v autosedačce v případě nehody zranit.

· Autosedačka nesmí být blokována pohybujícími se součástmi sedadla ani dveří.

· Neodstraňujte a nevyměňujte bílé polystyrenové díly

Viaggio TT_FI002501I385.indd 38 10/06/25 08:45

pod opěrkou hlavy ani pod ochrannými bočnicemi, jedná se o díly důležité pro bezpečnost.
· V případě pochybností se obracejte na výrobce nebo prodejce dané autosedačky.
· Neodstraňujte nalepené a přišité štítky. Odstranění těchto štítků by mohlo vést k tomu, že tento produkt nebude splňovat zákonné požadavky.

⚠ DŮLEŽITÉ

Viaggio TT musí být instalována ve směru jízdy.
· Neinstalujte autosedačku Viaggio TT na sedadla, která nejsou ve směru jízdy, nebo na sedadla, která jsou ke směru jízdy šikmo.
· Vždy je doporučeno instalovat autosedačku na zadní sedadlo na stranu spolujezdce.
· Pokud autosedačku instalujete na přední sedadlo, je doporučeno ji umístit co nejdál od palubní desky.
· Pokud opěrka hlavy vozidla komplikuje instalaci autosedačky Viaggio TT, můžete opěrku hlavy vozidla odstranit. Pokud ji nelze odstranit, avšak plete se při instalaci autosedačky, obrat'te se na oddělení poprodejních služeb.
· Pokud se autosedačka nepoužívá, může zůstat ve vozidle, pokud je připevněna k držáku ISOFIX vozidla. V opačném případě ji z vozidla vyndejte: v případě nehody by mohla být nebezpečná pro ostatní cestující.

KOMPATIBILNÍ SEDADLA VOZIDLA
(viz ilustrace strana 6)

VLASTNOSTI AUTOSEDAČKY
Nastavení opěrky hlavy - Nastavení sklonu (viz ilustrace strana 7)

INSTALACE 76-105 cm
(>15 měsíců, max. 18 kg) i-SIZE ISOFIX Univerzální: instalace s ISOFIX a Top Tether (viz ilustrace od strany 8 do 10).
UPOZORNĚNÍ: Výrobek nepoužívejte, dokud dítě nedosáhne věku 15 měsíců.

ZMĚNA KONFIGURACE
Ze 76-105 cm na režim Booster (viz ilustrace na straně 11)

INSTALACE 100-150 cm
i-SIZE Zvýšený podsedák: instalace s ISOFIX a tříbodovým pásem vozidla nebo pouze s tříbodovým pásem vozidla (viz ilustrace strana 12)
UPOZORNĚNÍ: Pokud vozidlo není vybaveno kotevními body Isofix, lze Viaggio TT instalovat pomocí 3bodového pásu vozidla schváleného podle předpisu UN/ECE č. 16.

ČIŠTĚNÍ AUTOSEDAČKY
(viz ilustrace strana 13)
Potah Autosedačky je zcela snímatelný a pratelný. Postupujte podle pokynů uvedených na štítku potahu.

ČIŠTĚNÍ PLASTOVÝCH A KOVOVÝCH DÍLŮ
K čištění plastových dílů používejte pouze vlhký hadřík. Nikdy nepoužívejte rozpouštědla nebo abrazivní čisticí prostředky.

PEG PEREGO S.p.A.
Peg Perego S.p.A. používá systém řízení kvality, který byl certifikován organizací TÜV Italia Srl v souladu s normou ISO 9001. Společnost Peg Perego

Viaggio TT_FI002501I385.indd 39 10/06/25 08:45

si vyhrazuje právo provést jakékoliv změny a úpravy na modelech popsaných v této publikaci, jestliže si to vyžádají technické nebo obchodní důvody

Servisní služba Peg Perego
Pokud dojde ke ztrátě nebo poškození jakékoliv části, používejte pouze originální náhradní díly Peg Perego. Ohledně jakýchkoliv oprav, výměn či informací o produktech a prodeji originálních náhradních dílů a příslušenství se obracejte na asistenční službu společnosti Peg Perego a uveďte výrobní číslo produktu, pokud jej máte.

Tel.: 0039/039/60 88 213
E-mail: assistenza@pegperego.com
Web: www.pegperego.com

Veškerá práva duševního vlastnictví na obsah tohoto návodu jsou majetkem společnosti PEG PEREGO S.p.A. a jsou chráněna platnými zákony.

SK Slovenčina

Ďakujeme, že ste si vybrali výrobok spoločnosti Peg Perego.

Autosedačka Viaggio TT

· Výrobok spĺňa požiadavky nariadenia EÚ UN/ECE R129/03 a je určený pre deti s výškou od 76 do 150 cm.
· Táto autosedačka je zádržný systém pre deti typu i-Size booster seat Enhanced Child Restraint Systém (Zádržný systém).
Je schválený v súlade s predpisom R 129, vhodný pre „i-Size kompatibilné“ autosedačky, ako uvádza výrobca vozidla v návode na použitie a údržbe.
· Pri použití pre deti s výškou medzi 135 a 150 cm nemusí byť autosedačka vhodná do každého vozidlá.
· Autosedačka sa smie používať iba v schválených vozidlách s 3-bodovými bezpečnostnými pásmi ktoré sú schválené v súlade s normou UN/ECE R16 alebo nariadeniami s porovnateľnými požiadavkami.
· DÔLEŽITÉ: použitie 2-bodového bezpečnostného pásu alebo brušného pásu je zakázané.

⚠ VÝSTRAHA:

· Pred začatím používania si dôkladne prečítajte tieto pokyny a uschovajte ich na bezpečnom mieste ako referenciu na budúce použitie. Nedodržanie ktorejkoľvek časti pokynov týkajúcich sa montáže autosedačky povedie k ohrozeniu vášho dieťaťa.
· Uistite sa, že 3-bodový bezpečnostný pás, ktorým je autosedačka pripnutá k sedadlu vozidla, je správne napnutý a že nie je skrútený.
· Uistite sa, že brušný pás je čo najnižšie, aby dostatočne podopieral panvicu.

· Autosedačku nepoužívajte, ak je pokazená alebo chýbajú niektoré jej diely, ak ste ju získali z druhej ruky, alebo ak bola vystavená silným nárazom v dôsledku nehôd, pretože v takýchto prípadoch mohlo dôjsť k skrytému no nebezpečnému konštrukčnému poškodeniu.
· Nepoužívajte príslušenstvo, ktoré nie je schválené výrobcom alebo poverenými orgánmi. Na výrobku nevykonávajte žiadne úpravy.
· Dbajte na to, aby na autosedačku v odstavenom aute nesvietilo slnko, v opačnom prípade môže byť pre detskú pokožku príliš horúca.
· Nikdy nenechávajte dieťa v autosedačke bez dozoru: dávajte naň pozor, dokonca aj keď spí.
· Dieťa nikdy nenechávajte samotné vo vozidle, a to ani na krátku chvíľu. Teplota vo vozidle sa môže rýchlo zmeniť a pre dieťa v ňom sa môže stať nebezpečnou.
· Autosedačku nepoužívajte bez poťahu. Tento poťah nie je dovolené vymeniť za iný poťah, ktorý nebol výslovne schválený výrobcom. Ide o neoddeliteľnú súčasť sedačky, ktorá zohráva dôležitú úlohu z hľadiska bezpečnosti.
· Zostavenie a montáž autosedačky Viaggio TT musia vykonávať dospelé osoby a je treba dbať na to, aby sa do blízkosti výrobku nedostali deti.
· Počas jazdy vo vozidle nikdy nedržte dieťa na rukách a v žiadnom prípade ho neusádzajte mimo detskej sedačky. V prípade náhleho zabrzdenia môže dôjsť k vymršteniu dieťaťa dopredu, a to dokonca aj pri nízkych rýchlostiach.
· Pri nastavovaní opierky hlavy a chrbta sa vyvarujte vkladaniu prstov do mechanizmov a dbajte na to, aby sa pohyblivé časti autosedačky nedostali do kontaktu s telom dieťaťa.
· Mimoriadnu pozornosť venujte batožine a iným predmetom, ktoré by v prípade nehody mohli zraniť dieťa sediace v autosedačke.
· Uistite sa, že žiadny z pohyblivých častí sedadiel alebo dverí neblokuje autosedačku.
· Neodstraňujte a nevymieňajte biele polystyrénové diely pod opierkou hlavy a pod bočnými ochrannými krídlami, pretože zohrávajú dôležitú úlohu z hľadiska bezpečnosti.
· V prípade akýchkoľvek pochybností sa obráťte na výrobcu alebo predajcu tejto autosedačky.
· Neodstraňujte nalepené a našité štítky. Odstránenie týchto štítkov môže viesť k zániku súladu tohto výrobku s legislatívnymi normami.

⚠ DÔLEŽITÉ

Viaggio TT je nutné namontovať v smere jazdy.
· Autosedačku Viaggio TT nemontujte na sedadlá, ktoré nie sú otočené do smeru jazdy, resp. sú umiestnené priečne k smeru jazdy.
· Autosedačku odporúčame upevňovať na zadné sedadlo vozidla na strane spolujazdca.
· V prípade montáže autosedačky na predné sedadlo odporúčame zachovať čo najväčší odstup od prístrojovej dosky.
· Ak opierka hlavy na sedadle vozidla sťažuje montáž autosedačky Viaggio TT, opierku hlavy na sedadle vozidla môžete odstrániť. Ak sa nedá odstrániť a prekáža opierke autosedačky, obráťte sa na oddelenie popredajného servisu.
· Autosedačku možno ponechať vo vozidle, aj keď sa nepoužíva, musí však byť upevnená v konektoroch systému Isofix daného vozidla. V opačnom prípade ju z auta vyberte – v prípade nehody by mohla ohroziť osoby cestujúce vo vozidle

KOMPATIBILNÉ SEDADLÁ VOZIDLA
(pozri ilustrácie strana 6)

VLASTNOSTI AUTOSEDAČKY
Nastavenie opierky hlavy - Nastavenie sklonu (pozri ilustrácie strana 7)

INŠTALÁCIA 76-105 cm
(>15 mesiacov, max. 18 kg) i-SIZE ISOFIX Univerzálne: inštalácia s ISOFIX a Top Tether (pozri ilustrácie od strany 8 do 10).
UPOZORNENIE: Výrobok nepoužívajte skôr, ako dieťa dosiahne vek 15 mesiacov.

ZMENA KONFIGURÁCIE
Zo 76-105 cm na režim Booster (pozri ilustrácie na strane 11)

INŠTALÁCIA 100-150 cm
i-SIZE Zvýšené sedadlo: inštalácia s ISOFIX a trojbodovým pásom vozidla alebo iba s trojbodovým pásom vozidla (pozri ilustrácie strana 12)
UPOZORNENIE: Ak vozidlo nie je vybavené ukotvením Isofix, Viaggio TT je možné inštalovať pomocou 3-bodového pásu vozidla schváleného podľa predpisu UN/ECE č. 16.

ČISTENIE AUTOSEDAČKY(pozri ilustrácie strana 13)
Poťah Autosedačky je úplne snímateľný a prateľný. Postupujte podľa pokynov uvedených na štítku poťahu.

ČISTENIE PLASTOVÝCH A KOVOVÝCH ČASTÍ
Na čistenie plastových častí používajte iba vlhkú handričku. Nikdy nepoužívajte rozpúšťadlá ani abrazívne čistiace prostriedky.

PEG PEREGO S.p.A.
Peg Perego S.p.A. používa systém riadenia kvality, ktorý bol certifikovaný organizáciou TÜV Italia Srl v súlade s normou ISO 9001. Spoločnosť Peg Perego môže kedykoľvek vykonať zmeny a úpravy na modeloch, ktoré sú popísané v tejto publikácii, ak si to budú vyžadovať technické alebo obchodné podmienky.

Popredajný servis spoločnosti Peg Perego
Pri výmene stratených alebo poškodených dielov výrobku používajte iba originálne náhradné diely od spoločnosti Peg Perego Akékoľvek požiadavky týkajúce sa vykonávania opráv a výmen, informácií o výrobku či predaja originálnych dielov a príslušenstva smerujte na oddelenie asistenčnej služby spoločnosti Peg Perego a nezabudnite uviesť sériové číslo, ak je k dispozícii.

Tel.: 0039/039/60 88 213
E-mail: assistenza@pegperego.com
Webová lokalita:
www.pegperego.com

Všetky práva duševného vlastníctva súvisiace s obsahom tohto návodu sú majetkom spoločnosti PEG PEREGO S.p.A. a sú chránené platnými zákonmi.

HU Magyar

Köszönjük, hogy a Peg Perego termékét választotta.

Autós ülés Viaggio TT

· Megfelel az UN/ECE R129/03 EU irányelvnek 76 és 150 cm közötti gyermekek számára gyermekek számára.
· Ez az autós gyerekülés egy gyermekek számára készült i-Size booster seat Enhanced Child Restraint System típusú visszatartó rendszer.
Az UN 129. számú szabvány szerint bevizsgált ülés alkalmas az "i-Size kompatibilis" autósülésekhez, ahogy azt a jármű gyártója a használati és karbantartási utasításban jelöli.
· 135 és 150 cm közötti magasságú gyermekeknél történő használat esetén előfordulhat, hogy nem minden gépkocsihoz alkalmas.
· Az autós gyerekülés csak jóváhagyással rendelkező, hárompontos biztonsági övvel ellátott, a UN/ECE R16 szabványnak, vagy azzal egyenértékű jogszabályoknak megfelelően homologizált járműveknél használható.
· FONTOS! Tilos 2 pontos biztonsági övet vagy medenceövet használni!

⚠ VIGYÁZAT

· Használat előtt figyelmesen olvassa végig ezt az útmutatót, és őrizze azt meg, később még szüksége lehet rá. Ha nem tartja be szigorúan az ülésre szerelés útmutatóját, azzal veszélybe sodorja gyermekét.
· Gondoskodjon róla, hogy a jármű 3 pontos biztonsági övével legyen az autó ülésére rögzítve, ami legyen megfelelően feszes és ne legyen megcsavarodva.
· Bizonyosodjon meg arról, hogy a hasi öv a lehető legalacsonyabban legyen a medence megfelelő megtartásához.
· Ne használja az autós ülést, ha az törött, vagy alkatrészei hiányoznak, ha használtan vásárolta, vagy súlyos erőhatásnak volt kitéve, például egy balesetben, mert az rejtett, mégis veszélyes szerkezeti sérülést okozhatott.
· Ne használjon a gyártó vagy az illetékes hatóságok által jóvá nem hagyott tartozékokat. Ne hajtson végre módosítást a terméken.
· Ne hagyja az autós ülést közvetlenül a napon, v opačnom prípade môže byť pre detskú pokožku príliš horúca.
· Soha ne hagyja gyermekét felügyelet nélkül az autós ülésben: még alvás közben is tartsa figyelemmel.
· Ne hagyja a gyermeket felügyelet nélkül az autóban, még rövid időre se. Az utastér hőmérséklete hirtelen változhat, és veszélyes lehet az autóban lévő gyermek számára.
· Ne használja az autós ülést a bélése nélkül. Ezt a bélést nem lehet más bélésre lecserélni, ha azt nem hagyta kifejezetten jóvá a gyártó, mivel az az ülés szerves része, és létfontosságú a biztonság szempontjából.
· A Viaggio TT ülést csak felnőttek állíthatják össze, és szerelhetik be. A gyermekeket eközben tartsa távol a terméktől!
· Ha járműben utazik, gyermekét soha ne tartsa a karjában, vagy engedje, hogy az autós ülésen kívül utazzon. Hirtelen fékezés esetén, még alacsony sebességen is, könnyen előreeshet a gyermek.
· A fejtámla és a háttámla beállítási műveletei során kerülje az ujja bekerülését a mechanizmusokba, és bizonyosodjon meg arról, hogy a gyerekülés mozgó

részei ne érintkezzenek a gyermek testével.
· Fordítson különös figyelmet a poggyászra és egyéb tárgyakra, melyek baleset esetén az autós ülésben ülő gyermek sérülését okozhatják.
· Ellenőrizze, hogy az autós ülést nem akadályozza-e a jármű ülésének egy mozgó alkatrésze, vagy egy ajtó.
· Ne távolítsa el vagy cserélje le a fejtámla vagy az oldalsó védőszárnyak alatti fehér polisztirén alkatrészeket, mert ezek létfontosságúak a biztonság szempontjából.
· Ha kétségei vannak, keresse fel az ülés gyártóját vagy forgalmazóját.
· Ne távolítsa el az öntapadós és felvarrt címkéket. Előfordulhat, hogy a címkék eltávolítását követően a termék nem felel meg a jogszabályoknak.

⚠ FONTOS

Viaggio TT menetirányban kell felszerelni.
· Ne szerelje fel a Viaggio TT ülést a menetiránnyal szemben vagy a menetirányra merőlegesen álló ülésekre.
· Javasoljuk, hogy az autós ülést mindig a jármű hátsó ülésére, az utas oldalra szerelje.
· Ha az autós ülést az első ülésre szereli, helyezze azt a lehető legtávolabb a műszerfaltól.
· Ha a jármű fejtámlája miatt nehéz beszerelni a Viaggio TT ülést, távolítsa el a jármű fejtámláját; ha az nem eltávolítható, és akadályozza az autós ülés fejtámláját, keresse fel ügyfélszolgálatunkat.
· Ha nincs használatban, az autós ülés maradhat a járműben, ha az a jármű ISOFIX rögzítőpontjaihoz van rögzítve; ellenkező esetben távolítsa el a járműből: baleset esetén veszélyes lehet más utasokra nézve.

KOMPATIBILIS JÁRMŰÜLÉSEK
(lásd illusztrációk a 6. oldalon)

AZ AUTÓSÜLÉS JELLEMZŐI
Fejtámla állítás - Döntés állítás (lásd illusztrációk a 7. oldalon)

TELEPÍTÉS 76-105 cm
(>15 hónap, max. 18 kg) i-SIZE ISOFIX Univerzális: telepítés ISOFIX és Top Tether segítségével (lásd illusztrációk a 8. oldaltól a 10. oldalig).
FIGYELEM: Ne használja a terméket, mielótt a gyermek betölti a 15 hónapos kort.

KONFIGURÁCIÓVÁLTOZTATÁS
76-105 cm-ről Booster módra (lásd az ábrákat a 11. oldalon)

TELEPÍTÉS 100-150 cm
i-SIZE Ülésmagasító: telepítés ISOFIX és a jármű hárompontos biztonsági övével, vagy csak a jármű hárompontos biztonsági övével (lásd illusztrációk a 12. oldalon)
FIGYELEM: Amennyiben a jármű nincs felszerelve Isofix rögzítéssel, a Viaggio TT a jármű ENSZ/EGB 16. számú előírása szerint jóváhagyott 3-pontos biztonsági övével telepíthető.

AZ AUTÓSÜLÉS TISZTÍTÁSA
(lásd illusztrációk a 13. oldalon)
Az Autósülés huzata teljesen levehető és mosható. Kövesse a
huzat címkéjén található utasításokat.

MŰANYAG ÉS FÉM ALKATRÉSZEK TISZTÍTÁSA
Műanyag alkatrészek tisztításához csak nedves ruhát használjon. Soha ne használjon oldószereket vagy súrolószereket.

PEG PEREGO S.p.A.
A Peg Perego S.p.A. az ISO 9001 szabványnak megfelelően TÜV Italia Srl által hitelesített minőségirányítási rendszerrel rendelkezik. A Peg Perego az ebben a kiadványban ismertetett modelleknél műszaki vagy kereskedelmi jellegű okokból kifolyólag bármikor végrehajthat módosításokat.

Peg Perego ügyfélszolgálat
Ha a termék bármely alkatrésze elveszett, vagy megsérült, csak eredeti Peg Perego cserealkatrésszel pótolja. Ha javításra, cserére, a termékkel kapcsolatos tájékoztatásra van szüksége, vagy eredeti cserealkatrészeket és tartozékokat vásárolna, keresse a Peg Perego Assistance szolgálatot, és diktálja be a termék sorozatszámát, ha kéznél van.

Tel.: 0039/039/60.88.213
E-mail: assistenza@pegperego.com
Weboldal: www.pegperego.com

A jelen kézikönyv tartalmára vonatkozóan minden szellemi tulajdonjog a PEG PEREGO S.p.A. birtokában van, azt a hatályos törvények védik.

SL Slovenščina

Zahvaljujemo se vam za izbiro izdelka Peg Perego.

Varnostni sedež za otroke Viaggio TT

· Homologiran je skladno z evropskim standardom UN/ECE R129/03 za otroke z višino med 76 in 150 cm.
· Ta avtosedež je sistem za zadrževanje otrok tipa i-Size booster seat Enhanced Child Restraint System. Odobren je v skladu s pravilnikom ZN št. 129, primeren za "i-Size kompatibilne" avtomobilske sedeže, kot je navedel proizvajalec vozila v priročniku za uporabo in vzdrževanje.
· Če se uporablja za otroke, visoke med 135 in 150 cm, morda ne bo primeren za vse avtomobile.
· Varnostni sedež za otroke je mogoče uporabljati le pri odobrenih vozilih s tritočkovnim pasom homologiranih v skladu z UN/ECE R16 ali enakovrednimi standardi.
· POMEMBNO: uporaba dvotočkovnega ali trebušnega pasu ni dovoljena.

⚠ OPOZORILO

· Pred uporabo preberite navodila in jih shranite na ustrezno mesto, tako da jih boste po potrebi lahko v prihodnje znova uporabili. Če navodil za namestitev varnostnega sedeža za otroke strogo ne upoštevate, lahko ogrozite varnost vašega otroka.
· Tritočkovni varnostni pas vozila, ki ga uporabite za pripetje varnostnega sedeža za otroke, naj bo vselej napet in nikoli zvit.
· Prepričajte se, da je medenični varnostni pas čim nižje, da ustrezno podpira medenico.
· Ne uporabljajte varnostnega sedeža za otroke, če

opazite, da je polomljen ali mu manjkajo določeni deli, če je predhodno rabljen ali je bil izpostavljen izrednim obremenitvam med udeležbo v nesreči, saj ima lahko strukturne poškodbe, ki niso vidne, a so izredno nevarne.
· Ne uporabljajte dodatne opreme, ki je ne odobri proizvajalec ali pristojni organi. Ne predelujte izdelka.
· Ne puščajte varnostnega sedeža za otroke v vozilu na soncu, sicer je lahko prevroče za otrokovo kožo.
· Nikoli ne pustite otroka v varnostnem sedežu brez nadzora: nadzirajte ga tudi med spanjem.
· Otroka ne puščajte v avtomobilu brez nadzora, niti za kratek čas. Notranja temperatura prostora avtomobila se lahko nenadoma spremeni in postane nevarna za otroka.
· Ne uporabljajte varnostnega sedeža za otroke brez tekstilne prevleke in prevleke ne zamenjujte s tako, ki je ne bi odobril proizvajalec, saj je prevleka sestavni del varnostnega sedeža in zagotavlja varnost.
· Za montažo in namestitev varnostnega sedeža za otroke Viaggio TT naj poskrbi odrasla oseba, pri tem pa naj bo otrok ustrezno oddaljen od izdelka.
· Otroka med vožnjo nikoli ne držite v naročju in nikoli ga ne posedajte zunaj varnostnega sedeža za otroke. V primeru nenadnega zaviranja, četudi pri nizki hitrosti, lahko otroka silovito vrže naprej.
· Pri nastavljanju naslona za glavo in hrbtnega naslona se izogibajte vstavljanju prstov v mehanizme in pazite, da gibljivi deli sedeža ne pridejo v stik z otrokovim telesom.
· V vozilu bodite posebej pozorni na prtljago in na druge predmete, ki bi v primeru nezgode lahko poškodovali otroka v varnostnem sedežu.
· Pazite, da se varnostni sedež za otroke ne zagozdi pod premični del avtomobilskega sedeža ali ob vrata vozila.
· Ne odstranjujte in ne zamenjujte belih delov iz polistirena pod naslonom za glavo in pod stranskimi krili, saj so sestavni del varnostnega sedeža in zagotavljajo varnost.
· V primeru dvomov se obrnite na proizvajalca ali na pooblaščenega prodajalca tega varnostnega sedeža za otroke.
· Ne odstranjujte nalepk in našitkov, saj v tem primeru izdelek ne bi več izpolnjeval zahtev standarda.

⚠ POMEMBNO

Viaggio TT je potrebno namestiti v smeri vožnje.
· Ne nameščajte otroškega varnostnega sedeža Viaggio TT na sedeže, ki so usmerjeni nasprotno od običajne smeri vožnje vozila ali prečno nanjo.
· Priporočljiva je namestitev otroškega varnostnega sedeža na zadnjo klop avtomobila, za sovoznikov sedež.
· Če otroški varnostni sedež namestite na sovoznikov sedež, ga čim bolj oddaljite od armaturne plošče.
· Če vas naslon za glavo na avtomobilskem sedežu ovira pri nameščanju otroškega varnostnega sedeža Viaggio TT, ga snemite. Če naslon za glavo na avtomobilskem sedežu ni snemljiv in ovira naslon za glavo otroškega varnostnega sedeža, se obrnite na poprodajno službo proizvajalca.
· Če je varnostni sedež za otroke vpet v priključke Isofix, ga lahko pustite v vozilu tudi praznega, če pa priključkov Isofix ne uporabljate, ga vzemite iz vozila, saj v primeru prometne nesreče lahko predstavlja nevarnost za druge potnike.

ZDRUŽLJIVI SEDEŽI VOZILA
(glejte slike na strani 6)

ZNAČILNOSTI AVTOSEDEŽA
Nastavitev vzglavnika - Nastavitev naklona (glejte slike na strani 7)

NAMESTITEV 76-105 cm
(>15 mesecev, maks. 18 kg) i-SIZE ISOFIX Univerzalno: namestitev z ISOFIX in Top Tether (glejte slike od strani 8 do 10).
POZOR: Izdelka ne uporabljajte, preden otrok dopolni 15 mesecev.

SPREMEMBA KONFIGURACIJE
Iz 76-105 cm v način Booster (glej ilustracije na strani 11)

NAMESTITEV 100-150 cm
i-SIZE Sedežna blazina: namestitev z ISOFIX in tritočkovnim pasom avtomobila ali samo s tritočkovnim pasom avtomobila
(glejte slike na strani 12)
POZOR: V kolikor vozilo ni opremljeno z Isofix sidriščem, se Viaggio TT lahko namesti s 3-točkovnim pasom vozila, odobrenim v skladu z uredbo UN/ECE št. 16.

ČIŠČENJE AVTOSEDEŽA (glejte slike na strani 13)
Prevleka Avtosedeža je popolnoma snemljiva in pralna. Upoštevajte navodila na etiketi prevleke.

ČIŠČENJE PLASTIČNIH IN KOVINSKIH DELOV
Za čiščenje plastičnih delov uporabljajte samo vlažno krpo. Nikoli ne uporabljajte topil ali abrazivnih čistil.

PEG PEREGO S.p.A.
Družba Peg Perego S.p.A. je pridobila certifikat sistema vodenja kakovosti s strani akreditiranega organa TÜV Italia Srl v skladu s standardom ISO 9001. Peg Perego se lahko kadarkoli odloči, da bo spremenil modele, objavljene v katalogu, najsi bo to zaradi tehničnih ali podjetniških razlogov.

Poprodajna služba Peg Perego
Če nenamerno izgubite ali poškodujete katerega od sestavnih delov izdelka, ga lahko nadomestite le z originalnimi nadomestnimi deli Peg Perego. Za morebitna popravila, zamenjavo, informacije o izdelkih, prodajo originalnih nadomestnih delov in dodatkov se obrnite na poprodajno službo Peg Perego, pri tem pa navedite serijsko številko izdelka, če je ta predvidena.

tel.: 0039/039/60.88.213
e-naslov: assistenza@pegperego.com
spletna stran: www.pegperego.com

Vse pravice intelektualne lastnine nad vsebino teh uporabniških navodil so last družbe PEG PEREGO S.p.A. in so zaščitene z veljavnimi zakoni.

RU Русский

Благодарим за выбор продукции компании Peg Perego!

Автокресло Viaggio TT

• Соответствует требованиям европейского стандарта UN/ECE R129/03 для детей ростом от 76 до 150 см.
• Это система пассивной безопасности для детей i-Size booster seat Enhanced Child Restraint System.
Она одобрена согласно стандарту ЕС № 129 к эксплуатации на «i-Size-совместимых» сиденьях автомобиля в соответствии с указаниями производителей автомобилей, приведенными в руководстве пользователя автомобиля.
• При использовании для детей ростом от 135 до 150 см может подходить не для всех автомобилей.
• Автокресло можно использовать только в утвержденных автомобилях, оборудованных статическими трехточечными ремнями безопасности, одобренными согласно стандарту UN/ECE R16 или аналогичным нормативам.
• ВАЖНО! Запрещено использовать 2-точечные ремни безопасности или поясные ремни.

⚠ ВНИМАНИЕ!

• Перед эксплуатацией сиденья внимательно прочитайте инструкции и храните их в безопасном месте для использования в дальнейшем. Несоблюдение инструкций по установке автокресла может быть опасным для вашего ребенка.
• Убедитесь, что трехточечный автомобильный ремень безопасности, используемый для крепления автокресла в машине, имеет надлежащее натяжение и не перекручен.
• Убедитесь, что поясной ремень находится как можно ниже, чтобы должным образом удерживать таз.
• Не используйте автокресло в таких случаях: оно сломано, отсутствуют компоненты, изделие приобретено из вторых рук или подвергалось значительным ударным нагрузкам в результате аварии, поскольку это может привести к скрытому, но опасному разрушению его структуры.
• Не используйте принадлежности, не утвержденные производителем или компетентными органами. Не вносите изменения в изделие.
• Не оставляйте автокресло в автомобиле под прямыми лучами солнца, в противном случае это может оказаться слишком горячим для кожи ребенка.
• Никогда не оставляйте ребенка в автокресле без присмотра. Следите даже за спящим ребенком.
• Ни в коем случае не оставляйте ребенка одного без надзора в машине, даже на короткое время. Температура внутри машины может быстро меняться и стать опасной для ребенка в автомобиле. сомнений обратитесь к производителю или продавцу этого автокресла.
• Не используйте автокресло без обивки: ее нельзя заменить другой обивкой, не сертифицированной производителем специальным образом, поскольку эта обивка является неотъемлемой частью изделия, важной для обеспечения безопасности.
• Операции по сборке и установке автокресла «Viaggio TT» должны выполнять взрослые; при этом дети не должны находиться рядом.
• Во время поездки в автомобиле ни в коем случае не держите ребенка на руках и не позволяйте ему/ей сидеть где-либо помимо автокресла. При внезапном

торможении даже на низкой скорости ребенок может выскользнуть, и его может бросить вперед.
• При регулировке подголовника и спинки детского автокресла не допускайте попадания пальцев в механизмы и убедитесь, что подвижные части кресла не соприкасаются с телом ребенка.
• Уделяйте особое внимание размещению багажа и других предметов, которые могут травмировать ребенка в автокресле в случае аварии.
• Убедитесь, что автокресло не блокируется движущимися частями сиденья или дверью.
• Не удаляйте и не меняйте белые полистироловые части подголовника или защитных боковин, поскольку они важны для обеспечения безопасности.
• В случае сомнений обратитесь к производителю или продавцу этого автокресла.
• Не удаляйте маркировочные наклейки и нашивки, поскольку это может нарушить соответствие изделия требованиям законодательства.

⚠ ВАЖНО!

Viaggio TT необходимо устанавливать по ходу движения.
• Нельзя устанавливать автокресло Viaggio TT на сиденья автомобиля, расположенные обратно или перпендикулярно направлению движения.
• Рекомендуется всегда плотно притягивать автокресло к сиденью автомобиля при установке на задних сиденьях и со стороны пассажира.
• Если автокресло установлено на переднем сиденье автомобиля, рекомендуется размещать его как можно дальше от приборной доски.
• Если подголовник автомобильного сиденья мешает установке автокресла Viaggio TT, такой подголовник можно снять; если он не снимается и препятствует установке автокресла, обратитесь в службу послепродажного обслуживания.
• Неиспользуемое автокресло можно оставить в машине присоединенным к креплениям Isofix автомобиля; в противном случае выньте его из автомобиля, поскольку в случае аварии оно может создать опасность для других пассажиров.

СОВМЕСТИМЫЕ АВТОМОБИЛЬНЫЕ СИДЕНЬЯ

(см. иллюстрации на странице 6)

ХАРАКТЕРИСТИКИ АВТОКРЕСЛА

Регулировка подголовника - Регулировка наклона (см. иллюстрации на странице 7)

УСТАНОВКА 76-105 см

(>15 месяцев, макс. 18 кг) i-SIZE ISOFIX Универсальное:
установка с ISOFIX и Top Tether (см. иллюстрации с страницы 8 по 10).
ВНИМАНИЕ: Не используйте изделие до достижения ребенком возраста 15 месяцев.

ИЗМЕНЕНИЕ КОНФИГУРАЦИИ

С 76-105 см на режим Booster (см. иллюстрации на странице 11)

УСТАНОВКА 100-150 см

i-SIZE Бустер: установка с ISOFIX и штатным трехточечным ремнем автомобиля или только со штатным трехточечным ремнем автомобиля (см. иллюстрации на странице 12)
ВНИМАНИЕ: Если автомобиль не оснащен креплением Isofix, Viaggio TT можно установить с помощью 3-точечного ремня безопасности автомобиля, одобренного в соответствии с

Правилами ООН/ЕЭК № 16.

ЧИСТКА АВТОКРЕСЛА
(см. иллюстрации на странице 13)
Чехол Автокресла полностью съемный и моющийся. Следуйте инструкциям, указанным на этикетке обивки.

ЧИСТКА ПЛАСТИКОВЫХ И МЕТАЛЛИЧЕСКИХ ДЕТАЛЕЙ
Для чистки пластиковых деталей используйте только влажную ткань. Никогда не используйте растворители или абразивные чистящие средства.

Peg Perego S.p.A.
В компании Peg Perego S.p.A. внедрена система управления качеством, сертифицированная TÜV Italia Srl по стандарту ISO 9001 Компания Peg Perego имеет право вносить в любой момент изменения в модели, описанные в настоящем издании, по причинам технического или коммерческого характера

Служба обслуживания Peg Perego
В случае утери или порчи аксессуаров, применяйте только фирменные запасные части производства компании Peg Perego. Для выполнения ремонта, замены запасных частей и получения информации об устройстве обращайтесь в службу послепродажного обслуживания Peg Perego, сообщив, при его наличии, серийный номер продукта:

Срок службы: 3 года.
Гарантийный срок: 12 месяцев

тел.: 0039/039/60.88.213
e-mail assistenza@pegperego.com
сайт в интернете: www.pegperego.com

Соответствует требованиям технического регламента ТР ТС 018/2011

Изготовитель:
ЯНЧЖОУ ЛЕТТАС БЕЙБИ ПРОДАКТ КО., ЛТД.
YANGZHOU LETTAS BABY PRODUCT CO., LTD
Add.: Jianhua Village, Hanjiang
District, Yangzhou City, Jiangsu Province, China

EAC

TU Türkçe

Bir Peg Perego ürününü tercih ettiğiniz için teşekkür ederiz.

Viaggio TT oto koltuğu

· Boyu 76 ila 150 cm arasında değişen çocuklar için, AB yönetmeliği UN/ECE R129/03'e uygundur.
Bu oto koltuğu, i-Size booster seat Enhanced Child Restraint System tipi bir çocuk sabitleme sistemidir.
Araç üreticisi tarafından kullanma ve bakım kılavuzunda belirtildiği gibi "i-Size uyumlu" otomobillerin koltukları için uygunluğu UN No. 129 sayılı yönerge uyarınca onaylanmıştır.
· Boyu 135 ila 150 cm arasında olan çocuklar için kullanıldığında, Viaggio TT tüm arabalar için uygun olmayabilir.
· Oto koltuğu sadece, 3-nokta sabitlemeli emniyet kemeri ile donatılmış, UN/ECE R16 standardı veya eşdeğer yönetmeliklere uygun olduğu onaylanmış araçlarda kullanılabilir.
· ÖNEMLİ: iki nokta emniyet kemeri veya karın emniyet kemeri kullanılması yasaktır.

⚠ UYARI

· Ürünü kullanmadan önce talimatları dikkatle okuyunuz ve ileride kullanmak üzere özel bölmesinde saklayınız. Oto koltuğu montaj talimatlarına titizlikle uyulmaması sonucunda çocuğunuzun güvenliği tehlikeye girebilir.
· Aracın, oto koltuğunu sabitlemek için kullanılan üç nokta emniyet kemerinin daima gergin olduğundan ve katlanmadığından emin olunuz.
· Pelvisin sağlam şekilde kavranabilmesi için, kucak kemerinin mümkün olduğunca alçaktan geçtiğinden emin olun.
· Kırık veya eksik parçaları varsa, ikinci el ise veya herhangi bir kaza sırasında şiddetli gerilimlere maruz kalmışsa, gözle görülmeyen ancak son derece tehlikeli olabilecek yapısal hasarlar oluşmuş olabileceğinden oto koltuğunu kullanmayınız.
· Üretici veya yetkili merciler tarafından onaylanmamış aksesuarlar kullanmayınız. Üründe herhangi bir değişiklik yapmayınız.
· Oto koltuğunu güneşin altındaki aracın içinde bırakmayınız, aksi takdirde çocuğun cildi için çok sıcak olabilir.
· Çocuğunuzu asla oto koltuğunun içinde gözetimsiz bırakmayınız: uyurken dahi çocuğunuzu kontrol ediniz.
· Çocuğunuzu kısa süre için dahi aracın içinde tek başına bırakmayınız. Aracın iç mekan sıcaklığı ani bir şekilde değişerek, içeride bulunan çocuk için tehlikeli olabilir.
· Oto koltuğunu kumaş kılıfı olmadan kullanmayınız; oto koltuğunun ve güvenliğin ayrılmaz bir parçası olduğundan, bu kılıfın yerine üretici tarafından onaylanmamış başka bir kılıf kullanılamaz.
· Viaggio TT oto koltuğunun montaj ve kurulum işlemleri yetişkinler tarafından, çocuklar üründen uzak tutularak yapılmalıdır.
· Otomobil yolculukları sırasında çocuğunuzu asla kucağınızda tutmayınız ve asla oto koltuğunun dışında bir yere oturtmayınız. Ani bir fren durumunda, düşük hızlarda dahi, çocuğunuz kolaylıkla ileri doğru savrulacaktır.
· Koltuk başlığını ve sırtlığı ayarlarken, parmaklarınızı mekanizmaların içine sokmayın ve koltuğun hareketli parçalarının çocuğun vücuduna temas etmediğinden emin olun.

· Kaza durumunda oto koltuğunda oturmakta olan çocuklara zarar verebilecek,otomobilin içindeki bavul veya benzeri eşyalara dikkat ediniz.
· Oto koltuğunun, araç koltuğunun hareketli bir bölümüne ya da araç kapısına sıkışmamasına dikkat ediniz.
· Güvenliğin ayrılmaz bir parçasını oluşturduklarından, baş desteğinin ve yan koruyucuların altındaki beyaz renkli polistirol kısımları çıkarmayınız ve değiştirmeyiniz.
· Herhangi bir tereddüt halinde, oto koltuğu üreticisine ya da bayiisine başvurunuz.
· Yapıştırma ve dikili etiketleri çıkarmayınız; aksi halde ürünün standartlara uygunluğu geçersiz kalabilir.

⚠ ÖNEMLİ

Viaggio TT hareket yönünde monte edilmelidir.
· Viaggio TT oto koltuğunu aracın hareket yönüne ters veya yana dönük koltuklara monte etmeyiniz.
· Oto koltuğunun daima sürücü koltuğunun diğer tarafındaki arka koltukta kullanılması tavsiye edilir.
· Ön koltuğa monte edilmesi halinde, oto koltuğunun ön konsoldan mümkün olduğunca uzak olacak şekilde yerleştirilmesi tavsiye edilir.
· Araç koltuğunun baş desteği nedeniyle, Viaggio TT oto koltuğunun montajında zorluk yaşanması halinde araç koltuğunun baş desteği çıkarılabilir; baş desteğinin çıkarılamadığı ve oto koltuğunun baş desteğini engellediği durumlarda, Satış sonrası hizmet servisi ile temas kurulması rica olunur.
· Araç, oto koltuğu boşken kullanılacağı zaman, oto koltuğu aracın Isofix bağlantı noktalarına takılmış ise araçta bırakılabilir; Isofix bağlantı noktaları kullanılmıyor ise oto koltuğunu araçtan çıkarınız: herhangi bir kaza durumunda diğer yolcular için tehlike teşkil edebilir.

UYUMLU ARAÇ KOLTUKLARI
(bkz. resimler sayfa 6)

ÇOCUK KOLTUĞU ÖZELLİKLERİ
Baş desteği ayarı - Yatış ayarı (bkz. resimler sayfa 7)

KURULUM 76-105 cm
(>15 ay, maks. 18 kg) i-SIZE ISOFIX Universal:
ISOFIX ve Top Tether ile kurulum (bkz. resimler sayfa 8 ila 10).
DİKKAT: Ürünü çocuk 15 aylık olana kadar kullanmayın.

YAPILANDIRMA DEĞİŞİKLİĞİ
76-105 cm'ten Booster moduna (sayfa 11'deki çizimlere bakın)

KURULUM 100-150 cm
i-SIZE Yükseltici Koltuk: ISOFIX ve aracın üç noktalı emniyet kemeri ile veya sadece aracın üç noktalı emniyet kemeri ile kurulum (bkz. resimler sayfa 12)
DİKKAT: Araç Isofix bağlantısına sahip değilse, Viaggio TT, UN/ECE Yönetmeliği No. 16'ya göre onaylanmış aracın 3 noktalı emniyet kemeri kullanılarak kurulabilir.

ÇOCUK KOLTUĞUNU TEMİZLEME
(bkz. resimler sayfa 13)
Çocuk Koltuğu kılıfı tamamen çıkarılabilir ve yıkanabilir. Kılıfın etiketindeki talimatları izleyin.

PLASTİK VE METAL PARÇALARIN TEMİZLENMESİ
Plastik parçaları temizlemek için sadece nemli bir bez kullanın. Asla çözücüler veya aşındırıcı deterjanlar kullanmayın.

PEG PEREGO S.p.A.
Peg Perego S.p.A., ISO 9001 standardına uygun olarak TÜV Italia Srl tarafından onaylanmış bir kalite yönetim sistemine sahiptir. Peg Prego, bu belgede belirtilen ürün özellikleri üzerinde, teknik ve ticari gereksinimlere istinaden, arzuladığı zaman değişiklik yapabilme hakkını saklı tutar.

Peg Perego müşteri hizmetleri
Ürünün parçalarının kaza eseri kaybolması ya da hasar görmesi halinde sadece Peg Perego marka orijinal yedek parçalar kullanınız. Her türlü tamir, parça değişimi, ürünler hakkında bilgi, orijinal yedek parça ve aksesuar satışı için Peg Perego Müşteri Servisi ile iletişim kurarak varsa ürünün seri numarasını belirtiniz.

tel. 0039/039/60.88.213
e-mail assistenza@pegperego.com
internet sitesi www.pegperego.com

İşbu kullanım kılavuzunun içeriğine ait her türlü fikri mülkiyet hakları PEG PEREGO S.p.A.'ya ait olup yasalar tarafından korunmaktadır.

HR/SRB/MNE/BiH Hrvatski

Hvala vam što ste odabrali proizvod Peg Perego.

Auto sjedalica Viaggio TT

· Usklađena prema Europskoj normi ECE R129/03 za djecu visine između 76 i 150 cm.
· Ova je autosjedalica sustav za držanje djeteta vrste i Size booster seat Enhanced Child Restraint System. Odobrena je na temelju Pravilnika UN-a br. 129 te je prikladna za automobilska sjedala koja su „kompatibilna s vrstom i-Size“, što navodi proizvođač vozila u priručniku za uporabu i održavanje.
· Kad se upotrebljava za djecu čija visina iznosi između 135 i 150 cm, možda neće biti prikladna za sva vozila.
· Autosjedalica se može upotrebljavati samo u odobrenim vozilima opremljenima pojasom s tri točke koji je odobren u skladu s Pravilnikom br. 16 UNECE-a ili istovjetnim propisima.
· VAŽNO: nije dopušteno koristiti pojas s dvije točke vezivanja ili pojas koji prelazi preko struka.

⚠ NAPOMENA

· Prije uporabe pročitajte pažljivo upute i čuvajte ih u odgovarajućem džepu radi buduće uporabe. Nepridržavanje uputa za postavljanje auto sjedalice može prouzrokovati nastanak ozbiljnih rizika za vaše dijete.
· Provjerite je li pojas za vezivanje auto sjedalice u tri točke uvijek zategnut i je li zapetljan.
· Provjerite je li trbušni pojas postavljen što je moguće niže kako bi na prikladan način podupirao zdjelicu.
· Ne upotrebljavajte oštećenu auto sjedalicu ili auto sjedalicu kojoj nedostaju pojedini dijelovi ili auto

sjedalicu koja je prethodno upotrebljavana ili koja je bila izložena velikim naprezanjima uslijed prometne nezgode jer bi njezina struktura mogla biti značajno oštećena.
· Ne koristite opremu koju nije odobrio proizvođač ili nadležna vlast. Ne unosite nikakve izmjene na proizvodu.
· Ne ostavljajte auto sjedalicu u vozilu izloženu sunčevoj svjetlosti, inače bi moglo biti previše vruće za djetetovu kožu.
· Nikada ne ostavljajte dijete u auto sjedalici bez nadzora: nadzirite ga i kada spava.
· Ne ostavljajte dijete bez nadzora u automobilu, čak ni na kratko. Unutrašnja temperatura putničkog prostora može se naglo promijeniti i postati opasna za dijete.
· Ne upotrebljavajte auto sjedalicu bez tkanene navlake koja se ne smije zamijeniti drugom navlakom koju proizvođač nije odobrio jer je navlaka sastavni dio sjedalice koji pruža zaštitu.
· Postupak postavljanja i sklapanja stolice Viaggio TT moraju izvesti odrasle osobe pri čemu se djeca ne smiju nalaziti u blizini proizvoda.
· Ne držite nikada u rukama dijete tijekom vožnje i ne stavljajte ga izvan auto sjedalice. Prilikom iznenadnog kočenja, čak i pri maloj brzini, dijete se može izbaciti prema naprijed.
· Prilikom postavljanja naslona za glavu i naslona za leđa izbjegavajte guranje prstiju u mehanizme i pazite da pokretni dijelovi sjedalice ne dođu u dodir s tijelom djeteta.
· Posebnu pažnju u vozilu posvetite prtljazi ili drugim predmetima koji mogu prouzrokovati ozljeđivanje djeteta na auto sjedalici tijekom prometne nezgode.
· Pripazite da auto sjedalica ne ostane zapriječena pokretnim dijelom sjedišta ili vratima.
· Ne skidajte i ne mijenjajte bijele polistirolne dijelove koji se nalaze ispod naslona za glavu i bočnih dijelova jer oni predstavljaju sastavni zaštitni dio.
· Ako imate nedoumice, obratite se proizvođaču ili prodavaču ove auto sjedalice.
· Ne skidajte samoljepljive i sašivene naljepnice jer tada proizvod više neće biti usklađen s pripadajućom normom.

⚠ VAŽNO

Auto sjedalica Viaggio TT mora se postaviti u smjeru kretanja vozila.
· Ne postavljajte na sjedala auto sjedalicu Viaggio TT usmjerenu suprotno ili okomito sa smjerom kretanja vozila.
· Preporučava se njezino postavljanje na zadnje sjedalo koje se nalazi na suprotnoj strani vozača.
· Prilikom postavljanja sjedalice na prednje sjedalo preporučava se njezino postavljanje što dalje od upravljačke ploče.
· Ako naslon za glavu sjedala otežava postavljanje auto stolice Viaggio TT, skinite navedeni naslon za glavu sa sjedala. Ako se navedeni naslon za glavu ne može skinuti i ako on dodiruje naslon za glavu auto sjedalice, obratite se službi za postprodajnu podršku.
· Ako imate vozilo u kojem se nalazi prazna auto sjedalica koja je pričvršćena za priključke sustava ISOFIX, navedenu auto sjedalicu možete ostaviti u vozilu. Ako vozilo nije opremljeno navedenim priključcima, izvadite sjedalicu iz vozila jer bi u slučaju prometne nezgode mogla predstavljati opasnost za ostale putnike.

Viaggio TT_FI002501I385.indd 54 10/06/25 08:45

KOMPATIBILNA SEDIŠTA VOZILA
(pogledajte ilustracije na strani 6)

KARAKTERISTIKE AUTO SEDIŠTA
Podešavanje naslona za glavu - Podešavanje nagiba (pogledajte ilustracije na strani 7)

INSTALACIJA 76-105 cm
(>15 meseci, maks. 18 kg) i-SIZE ISOFIX Univerzalno: instalacija pomoću ISOFIX-a i Top Tether-a (pogledajte ilustracije od strane 8 do 10).
PAŽNJA: Ne koristite proizvod pre nego što dete napuni 15 meseci.

PROMJENA KONFIGURACIJE
Od 76-105 cm u Booster način rada (vidi ilustracije na stranici 11)

INSTALACIJA 100-150 cm
i-SIZE Buster sedište: instalacija pomoću ISOFIX-a i trotočkovnog pojasa automobila ili samo trotočkovnog pojasa automobila (pogledajte ilustracije na strani 12)
PAŽNJA: Ukoliko vozilo nije opremljeno Isofix sidrištem, Viaggio TT se može instalirati pomoću 3-točkovnog pojasa vozila odobrenog prema pravilniku UN/ECE br. 16.

ČIŠĆENJE AUTO SEDIŠTA (pogledajte ilustracije na strani 13)
Presvlaka Auto sedišta je potpuno uklonjiva i periva. Pratite uputstva navedena na etiketi presvlake.

ČIŠĆENJE PLASTIČNIH I METALNIH DELOVA
Za čišćenje plastičnih delova koristite samo vlažnu krpu. Nikada ne koristite rastvarače ili abrazivna sredstva za čišćenje.

PEG PEREGO S.p.A.
Peg Perego S.p.A. je poduzeće sa sustavom upravljanja koji posjeduje certifikat TÜV Italia Srl sukladno normi ISO 9001.
Peg Perego može bez prethodne najave mijenjati modele opisane u ovom dokumentu radi tehničkih ili komercijalnih razloga.

Služba za podršku poduzeća Peg Perego
U slučaju gubitka ili oštećenja dijelova proizvoda, koristite samo originalne dijelove Peg Perego. Za eventualne popravke, zamjene, informacije o proizvodima, prodaji originalnih rezervnih dijelova i opreme obratite se Službi za podršku poduzeća Peg Perego te naznačite, ako postoji, serijski broj proizvoda.

Tel. + 39 039 60 88 213
Adresa elektroničke pošte:
assistenza@pegperego.com
Mrežna stranica: www.pegperego.com

Poduzeće Peg Perego d. d. nositelj je svih zakonom zaštićenih prava intelektualnog vlasništva koja se odnose na sadržaj ovog priručnika za uporabu.

PL Polski

Dziękujemy za wybranie produktu Peg Perego.

Fotelik samochodowy Viaggio TT

· Homologowany zgodnie z normą europejską EKG/ONZ R129/03 dla dzieci o wzroście od 76 do 150 cm.
· Przedmiotowy fotelik samochodowy jest urządzeniem przytrzymującym dla dzieci typu i-Size booster seat Enhanced Child Restraint System.
Został zatwierdzony zgodnie z Regulaminem EKG nr 129, do stosowania na fotelach pojazdów „kompatybilnych z i-Size", zgodnie ze wskazaniami producenta pojazdu, zawartymi w instrukcji obsługi i konserwacji.
· Fotelik przeznaczony dla dzieci o wzroście od 135 do 150 cm może nie być odpowiedni do stosowania we wszystkich pojazdach.
· Fotelik samochodowy może być używany wyłącznie w pojazdach zatwierdzonych, wyposażonych w trzypunktowy pas bezpieczeństwa, homologowany zgodnie z regulaminem EKG/ONZ R16 lub równoważnym.
· WAŻNE: nie jest dozwolone używanie pasa dwupunktowego lub biodrowego.

⚠ POUCZENIE

· Przed użyciem należy uważnie przeczytać instrukcję i zachować ją w odpowiednim miejscu do wykorzystania w przyszłości. Brak skrupulatnego montażu fotelika samochodowego może stanowić zagrożenie dla dziecka.
· Upewnić się, że trzypunktowy pas bezpieczeństwa używany do mocowania fotelika samochodowego jest zawsze napięty i nie jest skręcony.
· Upewnić się, że pas biodrowy znajduje się w możliwie najniższym położeniu, aby odpowiednio przytrzymywać miednicę.
· Nie używać fotelika samochodowego, jeśli jest uszkodzony lub brakuje w nim części, jeśli pochodzi z drugiej ręki lub jeśli został poddany gwałtownym naprężeniom podczas wypadku, ponieważ mogły wystąpić w nim ukryte, ale niezwykle niebezpieczne uszkodzenia strukturalne.
· Nie używać akcesoriów, które nie zostały zatwierdzone przez producenta lub właściwe organy. Nie dokonywać żadnych modyfikacji produktu.
· Nie pozostawiać fotelika samochodowego w pojeździe, narażonego na bezpośrednie światło słoneczne, w przeciwnym razie może być za gorąco dla skóry dziecka.
· Nigdy nie zostawiać dziecka bez opieki w foteliku samochodowym. Nadzorować je nawet podczas snu.
· Nie zostawiać dziecka bez opieki w pojeździe, nawet na krótki czas. Temperatura wewnątrz samochodu może ulec nagłej zmianie i stać się niebezpieczna dla znajdującego się w środku dziecka.
· Nie używać fotelika samochodowego bez pokrowca z tkaniny. Pokrowca nie można zastępować pokrowcem niezatwierdzonym przez producenta, ponieważ jest on integralną częścią fotelika samochodowego i stanowi element bezpieczeństwa.
· Czynności montażu i instalacja fotelika Viaggio TT muszą być wykonywane przez osoby dorosłe, trzymające dziecko z dala od produktu.
· Podczas podróży pojazdem nigdy nie trzymać dziecka na rękach i nie umieszczać go poza fotelikiem samochodowym. W przypadku nagłego hamowania, nawet przy małej prędkości, dziecko może łatwo zostać katapultowane do przodu.

Viaggio TT_FI002501I385.indd 56 10/06/25 08:45

· Podczas regulacji zagłówka i oparcia należy unikać wkładania palców do mechanizmów. Upewnić się, że ruchome części fotelika nie stykają się z ciałem dziecka.
· W pojeździe zwracać szczególną uwagę na bagaż lub inne przedmioty, które mogą spowodować obrażenia dziecka w foteliku samochodowym w razie wypadku.
· Należy uważać, aby fotelik samochodowy nie został zablokowany przez ruchomą część fotela pojazdu lub drzwi.
· Nie usuwać ani nie zmieniać białej części styropianowej w oparciu i zagłówku, ponieważ jest ona integralną częścią bezpieczeństwa.
· W razie wątpliwości skontaktować się z producentem lub sprzedawcą fotelika samochodowego.
· Nie odklejać etykiet samoprzylepnych i naszywanych. Czynność ta może spowodować, że produkt nie będzie zgodny z normami.

⚠ WAŻNE

Fotelik Viaggio TT należy instalować przodem do kierunku jazdy.
· Nie instalować fotelika Viaggio TT na fotelach zwróconych w kierunku przeciwnym do kierunku jazdy lub w kierunku poprzecznym do zwyczajowego kierunku jazdy pojazdu.
· Zaleca się korzystanie zawsze z fotela tylnego, po stronie przeciwnej do kierowcy.
· W przypadku instalacji na fotelu przednim zaleca się umieszczenie fotelika jak najdalej od deski rozdzielczej.
· Jeśli ze względu na zagłówek fotela pojazdu instalacja fotelika Viaggio TT jest utrudniona, można zdemontować zagłówek fotela samochodowego. Jeśli nie jest możliwe zdemontowanie zagłówka fotela samochodu i koliduje on z zagłówkiem fotelika samochodowego, skontaktować się z serwisem posprzedażowym.
· Jeśli w używanym pojeździe fotelik samochodowy nie jest zajmowany, a jest przymocowany do zaczepów ISOFIX pojazdu, fotelik można pozostawić w pojeździe. Jeśli natomiast zaczepy ISOFIX nie są używane, należy je usunąć z siedziska pojazdu. W przeciwnym przypadku mogłyby stanowić zagrożenie dla innych pasażerów w razie wypadku.

KOMPATYBILNE SIEDZENIA SAMOCHODOWE
(patrz ilustracje strona 6)

CECHY FOTELIKA SAMOCHODOWEGO
Regulacja zagłówka - Regulacja pochylenia (patrz ilustracje strona 7)

INSTALACJA 76-105 cm
(>15 miesięcy, maks. 18 kg) i-SIZE ISOFIX Uniwersalny: instalacja z ISOFIX i Top Tether (patrz ilustracje od strony 8 do 10).
UWAGA: Nie używaj produktu przed osiągnięciem przez dziecko wieku 15 miesięcy.

ZMIANA KONFIGURACJI
Z 76-105 cm na tryb Booster (zobacz ilustracje na stronie 11)

INSTALACJA 100-150cm
i-SIZE Podkładka podwyższająca: instalacja z ISOFIX i trzypunktowym pasem samochodowym lub tylko z trzypunktowym pasem samochodowym (patrz ilustracje strona 12)
UWAGA: Jeśli pojazd nie jest wyposażony w

mocowanie Isofix, Viaggio TT można zainstalować przy użyciu 3-punktowego pasa pojazdu zatwierdzonego zgodnie z regulaminem UN/ECE nr 16.

CZYSZCZENIE FOTELIKA SAMOCHODOWEGO
(patrz ilustracje strona 13)
Tapicerka Fotelika Samochodowego jest całkowicie zdejmowalna i nadaje się do prania. Postępuj zgodnie z instrukcjami podanymi na etykiecie pokrycia.

CZYSZCZENIE CZĘŚCI PLASTIKOWYCH I METALOWYCH
Do czyszczenia części plastikowych używaj wyłącznie wilgotnej ściereczki. Nigdy nie używaj rozpuszczalników ani ściernych środków czyszczących.

PEG PEREGO S.p.A.
Peg Perego S.p.A. jest przedsiębiorstwem posiadającym system zarządzania jakością certyfikowany przez TÜV Italia Srl, zgodnie z normą ISO 9001. Peg Perego może wprowadzać w dowolnym momencie zmiany w modelach opisanych w niniejszej publikacji, z przyczyn technicznych lub handlowych.

Dział obsługi Peg Perego
W razie przypadkowego zgubienia lub uszkodzenia części modelu należy stosować wyłącznie oryginalne części zamienne Peg Perego. W celu dokonania naprawy, wymiany, uzyskania informacji o produkcie, sprzedaży oryginalnych części zamiennych i akcesoriów, kontaktować się z Działem Obsługi Peg Perego, podając numer seryjny produktu, jeśli dotyczy.

tel.: 0039 039 6088213
Infolinia: 800 147 414
e-mail: assistenza@pegperego.com
strona internetowa
www.pegperego.com

Wszelkie prawa własności intelektualnej związane z treścią niniejszej instrukcji należą do PEG PEREGO S.p.A. i są chronione przez obowiązujące przepisy prawa.

Viaggio TT_FI002501I385.indd 58 10/06/25 08:45

UA Українська

Дякуємо за вибір продукції компанії Peg Perego.

Автокрісло Viaggio TT

• Відповідає вимогам Європейського стандарту UN/ECE R129/03 для дітей зростом від 76 до 150 см.

• Автокрісло обладнане системою i-Size booster seat Enhanced Child Restraint System, забезпечує підвищену безпеку для дітей.

Систему схвалено у відповідності до стандарту безпеки ООН № 129 для використання на сидіннях автомобілів згідно з інструкцією для користувача виробника автомобілю.

• Перед використанням уважно прочитайте інструкцію та збережіть її у безпечному місці для подальшого ознайомлення. Ви можете піддати небезпеці життя дитини, якщо знехтуєте рекомендаціями даної інструкції.

Автокрісло може не підходити для перевезення дітей зростом від 135 до 150 см у деяких автомобілях.

• Автокрісло можна встановлювати лише у схвалених автомобілях, обладнаних 3-точковим ременем безпеки, сертифікованим згідно зі стандартом UN/ECE R16 або еквівалентними стандартами.

• ВАЖЛИВО: Не дозволяється використовувати двоточкові чи поясні ремені безпеки.

⚠ ПОПЕРЕДЖЕННЯ

• Перед використанням уважно прочитайте інструкцію та збережіть її у безпечному місці для подальшого ознайомлення. Ви можете піддати небезпеці життя дитини, якщо знехтуєте рекомендаціями даної інструкції.

• Переконайтеся, що триточковий ремінь безпеки, який тримає автокрісло, весь час натягнутий і не перекручений.

• Забезпечте достатньо низьке положення поясного ременю для надійної фіксації стегон дитини.

• Не використовуйте автокрісло за наявності зламаних або відсутності якихось деталей, якщо воно було в ужитку в іншого власника, або якщо воно піддавалося значним навантаженням під час ДТП, оскільки це, можливо, призвело до надзвичайно небезпечних структурних пошкоджень.

• Не використовуйте додаткове приладдя, яке не рекомендоване виробником або компетентними органами. Не модифікуйте виріб.

• Не залишайте автокрісло у автомобілі під прямим сонячним промінням, в іншому випадку, він може бути занадто гарячим для шкіри дитини.

• Дитина в автокріслі має завжди перебувати під наглядом: стежте навіть на сплячою дитиною.

• У жодному разі не залишайте дитину саму без нагляду в машині, навіть на короткий час. Температура всередині машини може швидко змінюватися і стати небезпечною для дитини в автомобілі.

• Не використовуйте автокрісло без тканинної оббивки. Цю оббивку заборонено заміняти іншою, не схваленою виробником, оскільки вона є невід'ємною частиною автокрісла та його системи безпеки.

• Операції зі збирання і встановлення автокрісла Viaggio TT мають виконуватися лише дорослими, під час збирання не дозволяйте дітям наближатися до виробу.

• Під час поїздки у жодному разі не тримайте дитину на руках і не дозволяйте їй сидіти будь-де в автомобілі, окрім автокрісла. У випадку раптового гальмування, навіть на малій швидкості, дитину може кинути вперед.

• Не вставляйте пальці в механізми під час

налаштування підголівника і спинки, а також впевніться, що рухомі частини не будуть контактувати з тілом дитини.
• В автомобілі звертайте особливу увагу на багаж або інші предмети, які можуть поранити дитину, що сидить в автомобільному кріслі в разі дорожньою транспортної пригоди.
• Перевірте, чи не блокується дитяче автокрісло рухомою частиною сидіння або дверцятами.
• Не видаляйте і не міняйте білі полістиролові частини підголівника або захисних боковин, оскільки вони важливі для забезпечення безпеки.
• Якщо у вас виникли сумніви, зверніться до виробника чи постачальника цього автокрісла.
• Не видаляйте наклеєні і пришиті етикетки. Це може порушити відповідність виробу законодавчим вимогам.

⚠ ВАЖЛИВО

Автокрісло Viaggio TT слід встановлювати обличчям у напрямку руху автомобіля.
• Не встановлюйте автокрісло Viaggio TT на сидіння автомобіля, розміщені проти чи перпендикулярно напрямку руху.
• Рекомендовано встановлювати автокрісло на задньому сидінні і з боку пасажира.
• Якщо дитяче автокрісло встановлене на передньому сидінні, рекомендовано розташовувати його якомога далі від приладової панелі.
• Якщо підголівник спинки сидіння автомобіля заважає кріпленню автокрісла Viaggio TT, зніміть підголівник; якщо він не знімається і перешкоджає кріпленню автокрісла, зверніться до служби післяпродажного обслуговування.
• На період, коли автокрісло не використовується, його можна залишити в автомобілі за умови, що воно зафіксовано за допомогою кріплень Isofix. У іншому випадку приберіть автокрісло з автомобілю: у разу дорожньої транспортної пригоди воно може становить небезпеку для інших пасажирів.

СУМІСНІ АВТОМОБІЛЬНІ СИДІННЯ

(див. ілюстрації сторінка 6)

ХАРАКТЕРИСТИКИ АВТОКРІСЛА

Регулювання підголівника - Регулювання нахилу (див. ілюстрації сторінка 7)

УСТАНОВКА 76-105 см

(>15 місяців, макс. 18 кг) i-SIZE ISOFIX Універсальне: установка за допомогою ISOFIX та Top Tether (див. ілюстрації зі сторінки 8 до 10).

УВАГА: Не використовуйте виріб, доки дитині не виповниться 15 місяців.

ЗМІНА КОНФІГУРАЦІЇ

З 76-105 см на режим Booster (дивіться ілюстрації на сторінці 11)

УСТАНОВКА 100-150 см

i-SIZE Бустерне сидіння: установка за допомогою ISOFIX та триточкового ременя автомобіля або тільки триточкового ременя автомобіля (див. ілюстрації сторінка 12)

УВАГА: Якщо автомобіль не оснащений кріпленням Isofix, Viaggio TT можна встановити за допомогою 3-точкового ременя безпеки автомобіля, схваленого відповідно до правила UN/ECE № 16.

ЧИЩЕННЯ АВТОКРІСЛА

(див. ілюстрації сторінка 13)

Чохол Автокрісла повністю знімний і миється.

Дотримуйтесь інструкцій, зазначених на етикетці оббивки.

ЧИЩЕННЯ ПЛАСТИКОВИХ ТА МЕТАЛЕВИХ ДЕТАЛЕЙ
Для чищення пластикових деталей використовуйте тільки вологу тканину. Ніколи не використовуйте розчинники або абразивні миючі засоби.

PEG PEREGO S.p.A.
В компанії Peg Perego S.p.A. впроваджено систему управління якістю, сертифіковану TÜV Italia Srl згідно зі стандартом ISO 9001. Компанія Peg Perego залишає за собою право у будь-який час вносити зміни у моделі, описані у цій публікації, з технічних чи комерційних міркувань..

Післяпродажне обслуговування Peg Perego
У разі пошкодження чи втрати будь-яких деталей використовуйте лише оригінальні запасні частини Peg Perego. Для проведення будь-якого ремонту, заміни деталей та отримання інформації про виріб та продаж оригінальних запасних частин і додаткового обладнання звертайтеся до сервісних центрів компанії Peg Perego і вказуйте серійний номер виробу, якщо він є.

тел.: 0039/039/60.88.213
e-mail: assistenza@pegperego.com
офіційний сайт: www.pegperego.com

Усі права інтелектуальної власності, пов'язані зі вмістом цього посібника, належать компанії PEG PEREGO S.p.A. і захищені чинним законодавством.

EL Ελληνικα

Σας ευχαριστούμε που επιλέξατε προϊόν Peg Perego.

Κάθισμα αυτοκινήτου Viaggio TT

• Εγκεκριμένο σύμφωνα με τον Ευρωπαϊκό κανονισμό UN/ECE R129/03 για παιδιά με ύψος μεταξύ 76 και 150 cm.
• Αυτό το κάθισμα αυτοκινήτου είναι ένα σύστημα συγκράτησης για παιδιά του τύπου i-Size booster seat Enhanced Child Restraint System.
• Είναι εγκεκριμένο σύμφωνα με τον κανονισμό UN No. 129, κατάλληλο για τα καθίσματα των οχημάτων που είναι "συμβατά με i-Size", όπως αναφέρεται από τον κατασκευαστή του οχήματος στο βιβλίο χρήσης και συντήρησης.
• Όταν χρησιμοποιείται για παιδιά με ύψος μεταξύ 135 και 150 cm μπορεί να μην είναι κατάλληλο για όλα τα οχήματα.
• Το κάθισμα αυτοκινήτου μπορεί να χρησιμοποιηθεί μόνο σε εγκεκριμένα οχήματα, τα οποία διαθέτουν ζώνη τριών σημείων, και έχουν εγκριθεί σύμφωνα με τον κανονισμό UN/ECE R16 ή ισοδύναμους κανονισμούς.
• ΣΗΜΑΝΤΙΚΟ: δεν επιτρέπεται η χρήση ζωνών δύο σημείων ή υπογαστρίου.

⚠ ΠΡΟΕΙΔΟΠΟΙΗΣΗ

• Διαβάστε με προσοχή τις οδηγίες πριν από τη χρήση και φυλάξτε τις στην ειδική θέση για να τις χρησιμοποιήσετε στο μέλλον. Η μη αυστηρή τήρηση των οδηγιών τοποθέτησης του καθίσματος αυτοκινήτου μπορεί να προκαλέσει κινδύνους για το παιδί σας.
• Βεβαιωθείτε ότι η ζώνη τριών σημείων του αυτοκινήτου που χρησιμοποιείται για τη στερέωση του καθίσματος αυτοκινήτου είναι πάντα τεντωμένη και δεν έχει στριφτεί.

• Βεβαιωθείτε ότι η κοιλιακή ζώνη είναι όσο το δυνατόν πιο χαμηλά για να συγκρατεί κατάλληλα τη λεκάνη.
• Μη χρησιμοποιείτε το παιδικό κάθισμα αυτοκινήτου εάν παρουσιάζει σπασίματα ή μέρη που λείπουν, εάν είναι μεταχειρισμένο ή εάν έχει υποστεί βίαιες πιέσεις σε απύχημα γιατί μπορεί να έχει υποστεί εξαιρετικά επικίνδυνες κρυφές ζημιές στην κατασκευή του.
• Μη χρησιμοποιείτε αξεσουάρ που δεν έχουν εγκριθεί από τον κατασκευαστή ή από τις αρμόδιες αρχές. Μην κάνετε μετατροπές στο προϊόν.
• Μην αφήνετε το παιδικό κάθισμα αυτοκινήτου μέσα στο όχημα κάτω από τον ήλιο, διαφορετικά μπορεί να είναι πολύ ζεστό για το δέρμα του παιδιού.
• Μην αφήνετε ποτέ το παιδί χωρίς φύλαξη στο κάθισμα αυτοκινήτου: το παιδί πρέπει να είναι υπό επιτήρηση ακόμη και όταν κοιμάται.
• Μην αφήνετε το παιδί χωρίς φύλαξη μέσα στο αυτοκίνητο ακόμα για σύντομο χρονικό διάστημα. Η εσωτερική θερμοκρασία του οχήματος μπορεί ξαφνικά να αλλάξει και να γίνει επικίνδυνη για το παιδί στο εσωτερικό.
• Μη χρησιμοποιείτε το παιδικό κάθισμα χωρίς την επένδυση από ύφασμα. Η επένδυση αυτή δεν μπορεί να αντικατασταθεί από μια επένδυση μη εγκεκριμένη από τον κατασκευαστή, καθώς αποτελεί αναπόσπαστο τμήμα του καθίσματος και του συστήματος ασφαλείας.
• Οι εργασίες συναρμολόγησης και τοποθέτησης του καθίσματος Viaggio TT πρέπει να εκτελούνται από ενήλικες, κρατώντας το παιδί μακριά από το προϊόν.
• Κατά τη διάρκεια των μετακινήσεων με το αυτοκίνητο μην κρατάτε ποτέ το παιδί στην αγκαλιά και μην το αφήνετε ποτέ έξω από το κάθισμα. Σε περίπτωση απότομου φρεναρίσματος, ακόμη και με χαμηλή ταχύτητα, το παιδί μπορεί εύκολα να εκσφενδονιστεί προς τα εμπρός.
• Κατά τους χειρισμούς ρύθμισης του προσκέφαλου και της πλάτης μην εισάγετε τα δάχτυλα μέσα στους μηχανισμούς και να βεβαιώνεστε ότι τα κινητά μέρη του καθίσματος δεν έρχονται σε επαφή με το σώμα του παιδιού.
• Όταν ταξιδεύετε, προσέξτε ιδιαίτερα τις αποσκευές ή άλλα αντικείμενα που μπορεί να προκαλέσουν τραυματισμούς στο παιδί που κάθεται στο κάθισμα αυτοκινήτου σε περίπτωση ατυχήματος.
• Βεβαιωθείτε ότι το παιδικό κάθισμα αυτοκινήτου δεν παγιδεύεται από κινητά τμήματα του καθίσματος ή από την πόρτα.
• Μην αφαιρείτε ή αλλάζετε τα λευκά τμήματα από πολυστυρόλιο κάτω από το προσκέφαλο και κάτω από τα πλευρικά πτερύγια, καθώς αποτελούν αναπόσπαστο τμήμα του συστήματος ασφαλείας.
• Σε περίπτωση αμφιβολιών, απευθυνθείτε στον κατασκευαστή ή στο κατάστημα πώλησης αυτού του καθίσματος αυτοκινήτου.
• Μην ξεκολλάτε τις αυτοκόλλητες και ραμμένες ετικέτες. Μπορεί να καταστήσουν το προϊόν μη συμβατό με τους κανονισμούς.

⚠ ΣΗΜΑΝΤΙΚΟ

Viaggio TT κάθισμα αυτοκινήτου για τοποθέτηση προς την κατεύθυνση κίνησης.
• Μην τοποθετείτε το Viaggio TT σε καθίσματα που είναι στραμμένα αντίθετα προς την κατεύθυνση κίνησης ή κάθετα προς την κανονική κατεύθυνση κίνησης του αυτοκινήτου.
• Συνιστάται πάντα η χρήση του πίσω καθίσματος από την πλευρά του συνοδηγού.
• Σε περίπτωση τοποθέτησης στο μπροστινό κάθισμα, συνιστάται η τοποθέτηση του παιδικού καθίσματος όσο το δυνατόν πιο μακριά από το ταμπλό.
• Εάν εξαιτίας του προσκέφαλου στο κάθισμα του αυτοκινήτου, η τοποθέτηση του Viaggio TT παρουσιάζει δυσκολίες, μπορείτε να αφαιρέσετε το προσκέφαλο

από το κάθισμα του αυτοκινήτου. Σε περίπτωση που το προσκέφαλο στο κάθισμα του αυτοκινήτου δεν είναι αφαιρούμενο και εμποδίζει το προσκέφαλο του παιδικού καθίσματος, απευθυνθείτε στο Σέρβις της εταιρείας.
• Σε περίπτωση χρήσης του αυτοκινήτου με το παιδικό κάθισμα κενό, εάν το κάθισμα είναι συνδεδεμένο με τους συνδέσμους isofix του αυτοκινήτου, μπορείτε να το αφήσετε στο αυτοκίνητο. Εάν, αντιθέτως, δεν χρησιμοποιούνται οι σύνδεσμοι Isofix, πρέπει να το αφαιρέσετε από το κάθισμα του αυτοκινήτου: σε περίπτωση ατυχήματος μπορεί να είναι επικίνδυνο για τους άλλους επιβάτες.

ΣΥΜΒΑΤΑ ΚΑΘΙΣΜΑΤΑ ΟΧΗΜΑΤΟΣ
(βλέπε εικονογραφήσεις σελίδα 6)

ΧΑΡΑΚΤΗΡΙΣΤΙΚΑ ΤΟΥ ΚΑΘΙΣΜΑΤΟΣ ΑΥΤΟΚΙΝΗΤΟΥ
Ρύθμιση προσκέφαλου - Ρύθμιση ανάκλησης (βλέπε εικονογραφήσεις σελίδα 7)

ΕΓΚΑΤΑΣΤΑΣΗ 76-105 εκ.
(>15 μηνών, μέγ. 18 κιλά) i-SIZE ISOFIX Universal: εγκατάσταση με ISOFIX και Top Tether (βλέπε εικονογραφήσεις από σελίδα 8 έως 10).
ΠΡΟΣΟΧΗ: Μη χρησιμοποιείτε το προϊόν πριν το παιδί συμπληρώσει τους 15 μήνες.

ΑΛΛΑΓΗ ΔΙΑΜΟΡΦΩΣΗΣ
Από 76-105 εκ. σε λειτουργία Booster (δείτε τις εικόνες στη σελίδα 11)

ΕΓΚΑΤΑΣΤΑΣΗ 100-150 εκ.
i-SIZE Καθισματάκι ανύψωσης: εγκατάσταση με ISOFIX και την τριών σημείων ζώνη του αυτοκινήτου ή μόνο με την τριών σημείων ζώνη του αυτοκινήτου (βλέπε εικονογραφήσεις σελίδα 12)
ΠΡΟΣΟΧΗ: Εάν το όχημα δεν είναι εξοπλισμένο με αγκύρωση Isofix, το Viaggio TT μπορεί να εγκατασταθεί με την 3-σημείων ζώνη του οχήματος που έχει εγκριθεί σύμφωνα με τον κανονισμό UN/ECE No. 16.

ΚΑΘΑΡΙΣΜΟΣ ΤΟΥ ΚΑΘΙΣΜΑΤΟΣ ΑΥΤΟΚΙΝΗΤΟΥ
(βλέπε εικονογραφήσεις σελίδα 13)
Το κάλυμμα του Καθίσματος Αυτοκινήτου είναι πλήρως αφαιρούμενο και πλενόμενο. Ακολουθήστε τις οδηγίες που αναγράφονται στην ετικέτα
της επένδυσης.

ΚΑΘΑΡΙΣΜΟΣ ΤΩΝ ΠΛΑΣΤΙΚΩΝ ΚΑΙ ΜΕΤΑΛΛΙΚΩΝ ΜΕΡΩΝ
Για τον καθαρισμό των πλαστικών μερών χρησιμοποιήστε μόνο ένα υγρό πανί. Μην χρησιμοποιείτε ποτέ διαλύτες ή λειαντικά καθαριστικά.

PEG PEREGO S.p.A.
Η Peg Perego S.p.A. είναι μια εταιρεία με Σύστημα Διαχείρισης Ποιότητας πιστοποιημένο από την TÜV Italia Srl, σύμφωνα με το πρότυπο ISO 9001. Η Peg Perego θα μπορεί να επιφέρει ανά πάσα στιγμή τροποποιήσεις στα μοντέλα που περιγράφονται στην παρούσα δημοσίευση, για λόγους τεχνικής ή εμπορικής φύσης.

Σέρβις Peg Perego
Σε περίπτωση απώλειας ή ζημιάς σε εξαρτήματα του προϊόντος, χρησιμοποιήστε μόνο γνήσια ανταλλακτικά Peg Perego. Για ενδεχόμενες επισκευές, αντικαταστάσεις, πληροφορίες για τα προϊόντα, πωλήσεις γνήσιων ανταλλακτικών και αξεσουάρ, επικοινωνήστε με το Σέρβις της Peg Perego δηλώνοντας, εάν υπάρχει, τον αριθμό σειράς του προϊόντος.

τηλ. 0039/039/60.88.213
e-mail assistenza@pegperego.com
site internet www.pegperego.com

Όλα τα δικαιώματα πνευματικής ιδιοκτησίας αναφορικά με το περιεχόμενο των παρόντων οδηγιών χρήσης ανήκουν στην PEG PEREGO S.p.A. και προστατεύονται από την ισχύουσα νομοθεσία.

AR عربي

نشكركم لاختياركم منتج من منتجات بيج بيريجو Peg Perego.

مقعد طفل للسيارة Viaggio TT

• مُطابق للمعيار الأوروبي UN/ECE R129/03 للأطفال الذين يتراوح طولهم بين 76 و 150 سم.
• مقعد الطفل بالسيارة هذا هو نوع نظام تأمين للأطفال من نوع نظام تأمين الطفل المحسن بالمقعد الداعم "i-Size booster seat Enhanced Child Restraint System".
تمت الموافقة عليه وفقًا للائحة UN رقم 129. وهو ملائم لمقاعد السيارات "المتوافقة مع i-Size"، كما هو مُحدد من الجهة المصنعة للسيارة في كتيب الاستخدام والصيانة.
• عند استخدامه للأطفال الذين يتراوح طولهم بين 135 و150 سم، قد لا يكون مناسبًا لجميع المركبات.
• يمكن استخدام مقعد الطفل للسيارة في المركبات المُصدق عليها فقط. المزودة بحزام ذي ثلاثة نقاط، المُطابقة للائحة UN/ECE R16 أو لمعايير مُعادلة.
• هام: لا يُسمح باستخدام الحزام ذي النقطتين أو حزام الخصر.

⚠ تحذير

• يجب قراءة التعليمات بعناية قبل الاستعمال والاحتفاظ بها في المكان المُخصص لإعادة استخدامها في المستقبل. قد يؤدي عدم الامتثال التام بتعليمات تركيب مقعد الطفل للسيارة إلى تعرض طفلك للمخاطر.
• تأكد من أن حزام السيارة ثلاثي النقاط المستخدم لتثبيت مقعد الطفل بالسيارة مشدود وغير ملتوي دائمًا.
• تأكد من أن حزام الخصر منخفض قدر الإمكان لدعم الحوض بشكل مناسب.
• لا تستخدم مقعد الطفل المُخصص للسيارة إذا كان به أجزاء مكسورة أو مفقودة، أو إذا كان مستعملًا، أو إذا كان قد تعرض لإجهادات عنيفة في حادث، لأنه قد يكون تعرض لأضرار هيكلية مخفية ولكن شديدة الخطورة.
• لا تستخدم ملحقات غير مُعتمدة من جهة التصنيع أو من السلطات المختصة. لا تجري تعديلات على المنتج.
• لا تترك مقعد السيارة داخل السيارة تحت أشعة الشمس، وإلا فقد يكون ساخنًا جدًا على بشرة الطفل.
• لا تترك الطفل مطلقًا داخل مقعده بالسيارة دون إشراف: يجب مراقبته حتى أثناء نومه.
• لا تترك الطفل دون مراقبة داخل السيارة حتى ولو للحظات قليلة. قد تتغير درجة الحرارة الداخلية للمقصورة بشكل مفاجئ، وتصبح خطيرة على الطفل بالداخل.
• لا تستخدم مقعد الطفل بالسيارة دون الغطاء المصنوع من القماش، حيث أن هذا الغطاء لا يمكن استبداله بآخر غير مُعتمد من جهة التصنيع، حيث أن هذا الغطاء يُعد جزء أساسي للمقعد وللسلامة.
• يجب أن ينفذ أشخاص بالغون عمليات تركيب وتثبيت Viaggio TT، مع إبقاء الطفل بعيدًا عن المنتج.
• أثناء الرحلات بالسيارة، لا ينبغي مطلقًا حمل الطفل بين الذراعين ولا وضعه مطلقًا خارج المقعد المُخصص له. في حالة كبح السيارة فجأة، حتى وإن كنت تسير على سرعة منخفضة، قد يُقذَف الطفل بسهولة إلى الأمام
• عند ضبط مسند الرأس ومسند الظهر، تجنب إدخال أصابعك في الآليات وتأكد من عدم ملامسة الأجزاء المتحركة للمقعد لجسم الطفل.
• في السيارة، يجب إيلاء عناية خاصة بالأمتعة والأغراض الأخرى التي قد تسبب إصابات للطفل داخل مقعد الطفل للسيارة في حالة وقوع حادث.
• يجب الانتباه ألا يكون مقعد الطفل بالسيارة ممنوعًا من الحركة بسبب وجود جزء متحرك من المقعد أو بسبب باب السيارة.
• لا تقم بإزالة أو تغيير الجزء الأبيض المصنوع من البوليستيرين، في مسند الظهر وفي مسند الرأس، حيث أنه يمثل جزءً مكملًا لمتطلبات السلامة.
• في حالة الشك، يرجى التوجه إلى جهة التصنيع أو بائع لجزئة مقعد الطفل هذا المخصص للسيارة.
• لا تنزع البطاقات الملصقة أو المُحاكة؛ قد يتسبب ذلك في عدم توافق المنتج مع المعايير.

⚠ هام

يجب تثبيت Viaggio TT في اتجاه السير.
• لا تقم بتثبيت Viaggio TT على المقاعد المعاكسة لاتجاه السير أو في اتجاه متقاطع مع اتجاه سير السيارة المعتاد.
• ينصح دائمًا باستخدام المقعد الخلفي للجانب المقابل للسائق.
• في حالة تركيب مقعد الطفل على مقعد أمامي للسيارة، يُنصح بوضع مقعد الطفل أبعد ما يكون عن لوحة القيادة.
• إذا كان تركيب Viaggio TT صعبًا بسبب مسند رأس مقعد السيارة، فمن

الممكن إزالة مسند رأس مقعد السيارة؛ إذا كان مسند رأس السيارة غير قابل للإزالة ويتداخل مع مسند رأس مقعد الطفل، فيرجى الاتصال بخدمة دعم ما بعد البيع.
• في حالة استخدام السيارة مع مقعد الطفل خاليًا، إذا كان مقعد الطفل مثبتًا في السيارة بواسطة وصلات ربط Isofix، يمكن تركه في السيارة؛ أما إذا لم يتم استخدام وصلات ربط Isofix، يجب إزالة مقعد الطفل من مقعد السيارة؛ قد يعرض الركاب الآخرين للخطر في حالة وقوع حادث.

مقاعد السيارة المتوافقة
(انظر الرسوم التوضيحية صفحة 6)

ميزات مقعد السيارة
تعديل مسند الرأس - تعديل الإمالة (انظر الرسوم التوضيحية صفحة 7)

التثبيت 76-105 سم
(>15 شهرًا، حد أقصى 18 كجم) i-SIZE ISOFIX عالمي:
التثبيت بنظام ISOFIX وحزام تثبيت علوي (انظر الرسوم التوضيحية من صفحة 8 إلى 10).
تحذير: لا تستخدم المنتج قبل أن يبلغ الطفل 15 شهرًا.

تغيير التَّكْوين
مِن 76-105 إلى وضع التعزيز (انظر الرسوم التوضيحية في الصفحة 11)

التثبيت 100-105سم
مقعد معزز i-SIZE: التثبيت بنظام ISOFIX وحزام الأمان ثلاثي النقاط في السيارة أو فقط بحزام الأمان ثلاثي النقاط في السيارة (انظر الرسوم التوضيحية صفحة 12)
تحذير: في حالة عدم تجهيز السيارة بنظام تثبيت Isofix، يمكن تثبيت Viaggio TT باستخدام حزام الأمان ثلاثي النقاط في السيارة المعتمد وفقًا للائحة الأمم المتحدة/اللجنة الاقتصادية لأوروبا رقم ١٦.

تنظيف مقعد السيارة
(انظر الرسوم التوضيحية صفحة 13)
غطاء مقعد السيارة قابل للإزالة والغسل بالكامل. اتبع التعليمات الموضحة على ملصق الغطاء.

تنظيف الأجزاء البلاستيكية والمعدنية
لتنظيف الأجزاء البلاستيكية، استخدم فقط قطعة قماش مبللة. لا تستخدم أبدًا المذيبات أو المنظفات الكاشطة.

شركة بيج بيريجو المساهمة PEG PEREGO S.p.A
شركة بيج بيريجو المساهمة Peg Perego S.p.A هي شركة لها نظام إدارة جودة معتمد من هيئة TÜV Italia Srl وفقًا لمعيار الأيزو ISO 9001. يمكن في أي وقت أن تجري شركة بيج بيريجو "Peg Pérego" تعديلات على الموديلات الموصوفة في هذا الدليل، لأسباب ذات طبيعة فنية أو تجارية.

خدمة دعم بيج بريجو Peg Perego
في حالة فقدان أو تلف أي جزء من أجزاء الموديل دون قصد، استخدم فقط قطع الغيار الأصلية المقدمة من بيج بيريجو "Peg Perego". عند الحاجة لأي تصليح، أو استبدال، وللحصول على معلومات حول المنتجات، وحول بيع قطع الغيار الأصلية والملحقات، يرجى الاتصال بخدمة دعم بيج بيريجو "Peg Perego" مع ذكر الرقم التسلسلي للمنتج إن وجد.

الهاتف 0039/039/60.88.213
عنوان البريد الإلكتروني:
assistenza@pegperego.com
موقع الإنترنت www.pegperego.com

جميع حقوق الملكية الفكرية المتعلقة بمحتوى دليل التعليمات هذا هي ملك لشركة بيج بيريجو المساهمة "PEG PEREGO S.p.A" وهي محمية بالقوانين السارية.

FA فارسی

از شما بخاطر انتخاب Peg Perego متشکریم.

صندلی کودک خودرو Viaggio TT

• مطابق با مقررات اتحادیه اروپا UN/ECE R129/03، مناسب برای کودکان با قامت میان 76 الی 150 سانتی متر.
• این صندلی، مجهز به سیستم محافظ کودک از نوع i-Size booster seat Enhanced Child Restraint System می باشد.
• این محصول مورد تایید و مطابق با استاندارد UN No. 129 می باشد و همانطور که در دفترچه راهنما و دستورالعمل قید شده، برای صندلی های وسایل نقلیه "سازگار با i-Size " مناسب است.
• در صورت استفاده برای کودکان با قامت بین 135 الی 150 سانتی متر، ممکن است سازگار با کلیه وسایل نقلیه نباشد.
• این صندلی فقط برای خودروهای مورد تایید و مجهز به کمربندهای ایمنی دارای سه نقطه اتصال و مطابق با استاندارد UN/ ECE 16R قابل استفاده می باشد.
• مهم: استفاده از کمربند های ایمنی دو نقطه یا کمربند شانه ای مجاز نمی باشد.

⚠ هشدار

• دفترچه راهنما را به دقت خوانده و آن را برای مراجعات بعدی در یک مکان امن نگهداری کنید. عدم رعایت دقیق دستور العمل نصب صندلی ایمنی خودرو، کودک شما را در معرض خطر قرار خواهد داد.
• اطمینان حاصل کنید که کمربند ایمنی سه نقطهٔ وسیله نقلیه که جهت تثبیت نمودن صندلی کودک استفاده می شود، کاملا صاف بوده و پیچ نخورده باشد.
• اطمینان حاصل کنید که کمربند ایمنی شانه تا آنجا که امکان دارد پایین بوده و از ناحیه لگن محافظت نماید.
• چنانچه صندلی خودروی کودک شکسته یا قطعاتی از آن مفقود شده باشد و یا در صورت دست دوم بودن و تصادف، در معرض فشارهای شدید قرار گرفته است، از استفاده آن خودداری کنید؛ زیرا ممکن است به شدت آسیب ساختاری دیده باشد که قابل رؤیت نیست، اما بتواند جان کودک را به خطر بیاندازد.
• از لوازم جانبی تأیید نشده توسط شرکت سازنده یا مقامات ذی صالح استفاده نکنید. از ایجاد هرگونه تغییر در محصول خودداری کنید.
• صندلی ماشین را در وسیله نقلیه زیر آفتاب رها نکنید، در غیر این صورت ممکن است برای پوست کودک خیلی گرم باشد.
• هرگز کودک را بدون مراقب در صندلی خودرو ترک نکنید، حتی زمانی که کودک خواب است، مراقب او باشید.
• کودک را بدون نظارت در خودرو رها نکنید، حتی برای زمان کوتاه. دمای داخل وسیله نقلیه می تواند به سرعت تغییر یافته و برای کودک در داخل خودرو ایجاد خطر نماید.
• صندلی خودروی کودک را بدون روکش استفاده نکنید. این روکش را نمی توان با روکشهای دیگری که مورد تأیید سازنده نیستند، تعویض کرد؛ چراکه بخش جدایی ناپذیر صندلی و حافظ ایمنی کودک محسوب می شود.
• مونتاژ و نصب Viaggio TT باید توسط افراد بالغ و درحالیکه کودک از محصول دور است، انجام شوند.
• در هنگام سفر هرگز کودک را در آغوش نگیرید یا خارج از صندلی ایمنی او را مرتب یا آراسته نکنید. در صورت ترمز ناگهانی، حتی در سرعتهای کم، کودک به سمت جلو پرت خواهد شد.
• در هنگام تنظیم پشتی سر و پشتی کمر از ورود انگشت در میان اجزای محصول خودداری کنید و اطمینان حاصل کنید که بخش های متحرک صندلی با بدن کودک در تماس نباشند.
• به نحوه قراردادن چمدان یا سایر وسایلی که ممکن است در صورت بروز تصادف به کودک نشسته در صندلی خودرو آسیب وارد کنند، دقت کنید.
• اطمینان حاصل کنید که صندلی خودروی کودک توسط یکی از قطعات متحرک صندلی وسیله نقلیه یا توسط یکی از درب ها مسدود نشده باشد.
• قسمت پلی استایرن سفید رنگ داخل پشتی کمر و پشتی سر را خارج یا تعویض نکنید، زیرا وجود این پلیمر بخش جدایی ناپذیر محصول و حافظ ایمنی کودک است.
• در صورت هرگونه تردید به سازنده یا فروشنده صندلی خودروی کودک مراجعه کنید.
• برچسب های چسبانده و دوخته شده را جدا نکنید. جداکردن این برچسب ها منجر به ابطال سازگاری محصول با ضوابط قانونی می شود.

⚠ مهم

صندلی Viaggio TTباید در جهت حرکت خودرو نصب شود.

• صندلی Viaggio TT را روی صندلی هایی که در جهت حرکت خودرو نیستند یا در جهت عکس حرکت خودرو می باشند، نصب نکنید.
• توصیه می شود که صندلی خودروی کودک را روی صندلی های عقب و سمت مسافر نصب کنید.
• درصورت نصب صندلی خودرو روی صندلی جلو، توصیه می شود که تا حد امکان با فاصله از داشبورد نصب شود.
• چنانچه نصب Viaggio TT به واسطه پشتی سر صندلی وسیله نقلیه دشوار باشد، می توان پشتی سر صندلی وسیله نقلیه را جدا نمود. در صورت عدم امکان جداسازی پشتی سر صندلی وسیله نقلیه و ایجاد اختلال در نصب صندلی کودک، با سرویس پشتیبانی محصول تماس حاصل نمایید.
• زمانی که از صندلی خودرو استفاده نمی کنید، می توانید آن را در وسیله نقلیه رها کنید. منوط به آنکه به اتصالات Isofix خودرو متصل باشد. و در صورت عدم استفاده از اتصالات Isofix، آن را از وسیله نقلیه خارج کنید. چراکه در صورت بروز تصادف، می تواند برای سایر سرنشینان خطرآفرین باشد.

صندلی‌های سازگار با خودرو
(به تصاوی صفحه 6 مراجعه کنید)

ویژگی‌های صندلی خودرو
تنظیم پشتی سر - تنظیم شیب (به تصاویر صفحه 7 مراجعه کنید)

نصب 105-76 سانتی‌متر
(<15 ماه، حداکثر 18 کیلوگرم) i-SIZE ISOFIX جهانی:
نصب با ISOFIX و TopEther (به تصاویر صفحه 8 تا 10 مراجعه کنید).
هشدار: قبل از رسیدن کودک به 15 ماهگی از محصول استفاده نکنید.

تغییر پیکربندی
از 105-76 به حالت تقویت کننده (تصاویر صفحه 11 را ببینید)

نصب 150-100 سانتی‌متر
صندلی بوستر i-SIZE: نصب با ISOFIX و کمربند سه نقطه‌ای خودرو یا فقط با کمربند سه نقطه‌ای خودرو (به تصاویر صفحه 12 مراجعه کنید)
هشدار: در صورتی که خودرو مجهز به نقاط لنگر Isofix نباشد، Viaggio TT را می‌توان با استفاده از کمربند 3 نقطه‌ای خودرو که مطابق با مقررات UN/ECE شماره 16 تأیید شده است، نصب کرد.

تمیز کردن صندلی خودرو
(به تصاویر صفحه 13 مراجعه کنید)
روکش صندلی خودرو کاملاً قابل جدا شدن و شستشو است.
دستورالعمل‌های موجود در برچسب روکش را دنبال کنید.

تمیز کردن قطعات پلاستیکی و فلزی
برای تمیز کردن قطعات پلاستیکی، فقط از یک دستمال مرطوب استفاده کنید. هرگز از حلال‌ها یا پاک‌کننده‌های ساینده استفاده نکنید.

شرکت سهامی PEG PEREGO
شرکت سهامی Peg Perego S.p.A، از سیستم مدیریت کیفیت برخوردار و مطابق با استاندارد ISO 9001 و نیز مورد تایید TÜV Italia Srl می باشد.
Peg Perego در هر زمان می تواند به دلایل فنی یا تجاری تغییراتی در مدل های شرح داده شده در این نشریه ایجاد کند.

خدمات پس از فروش Peg Perego
در صورت مفقود یا خراب شدن بخشی از محصول، فقط از قطعات یدکی اصلی Peg Perego استفاده کنید. در صورت نیاز به هرگونه تعمیر، تعویض قطعات، اطلاعات درباره محصولات و فروش قطعات یدکی اصلی، با دفتر خدمات لوازم جانبی PEG PEREGO تماس گرفته و در صورت داشتن شماره سریال، آن را به اطلاع مسئولین امر برسانید.

تلفن: 0039 039 60 88 213
آدرس پست الکترونیک:
assistenza@pegperego.com
وب سایت: www.pegperego.com

کلیه حقوق مالکیت معنوی مربوط به محتویات این دفترچه راهنما متعلق به شرکت PEG PEREGO S.p.A، می باشند و توسط قوانین حاکم محافظت می شوند.

Viaggio TT_FI002501I385.indd 68 10/06/25 08:45

PEG

PEG PEREGO S.p.A.
Via A. De Gasperi 50,
20862 ARCORE (MB) ITALIA
tel. 0039 039 60881
Servizio clienti/Customer service: tel. 039 6088213
Numero verde:
NUMERO VERDE 800-147414

pegperego.com

FI002501I385

Tutti i diritti di proprietà intellettuale relativi ai contenuti di questo manuale d'istruzione appartengono a Peg Perego S.p.A. e sono tutelati dalle leggi vigenti.
All of the intellectual property rights for the contents of this instruction manual belong to Peg Perego S.p.A. and are protected by the laws in force.

FR DONNEZ OU RECYCLEZ ASSOCIATION OU MAGASIN OU LIVRAISON OU DÉCHÈTERIE
Adresses sur quefairedemesdechets.fr